# Ｈ２４小田原地区中学生大会

平成２４年４月１４日　西湘地区体育センター

中学男子団体

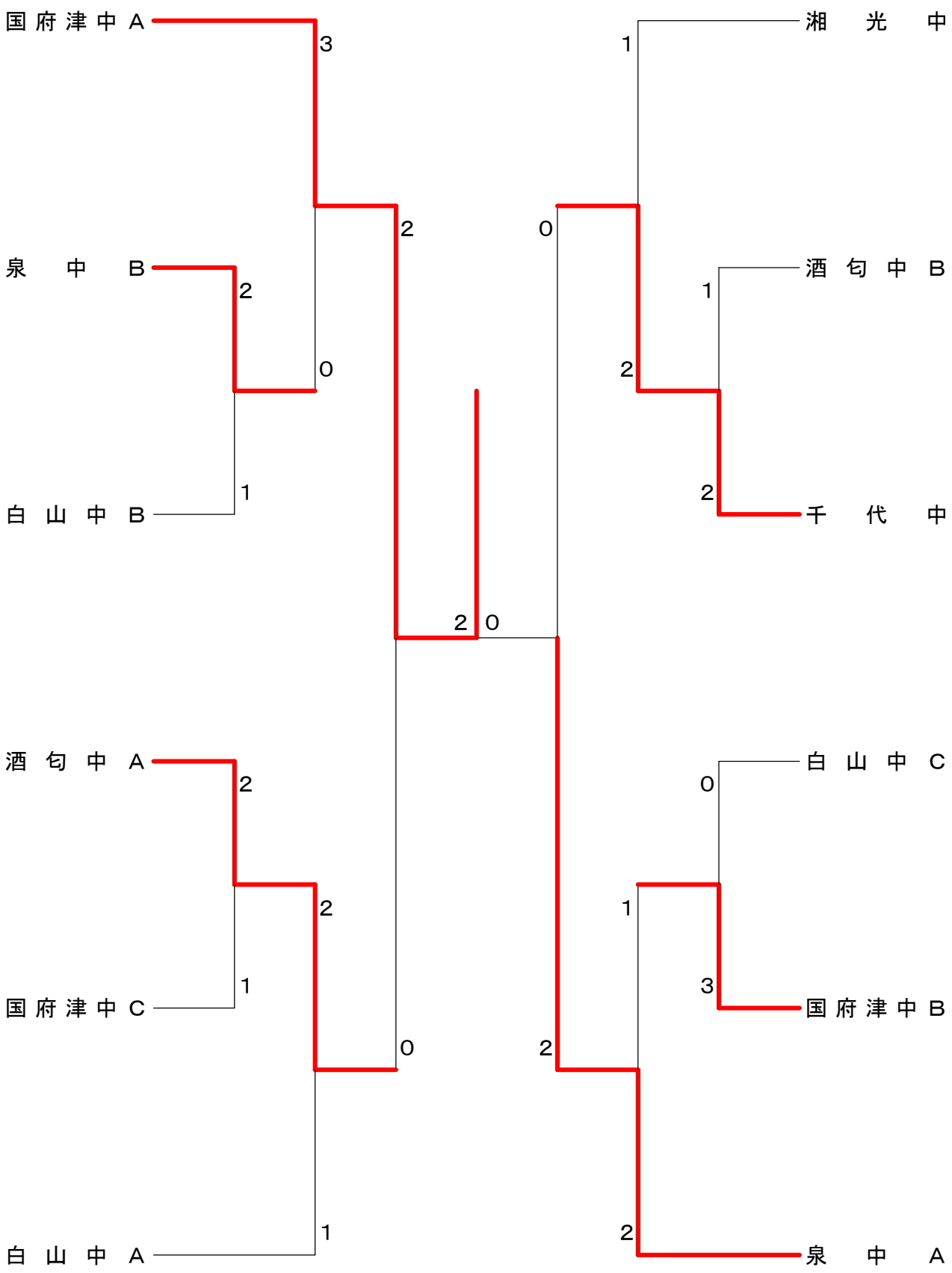

# Ｈ２４小田原地区中学生大会

平成２４年４月１４日　西湘地区体育センター

中学女子団体

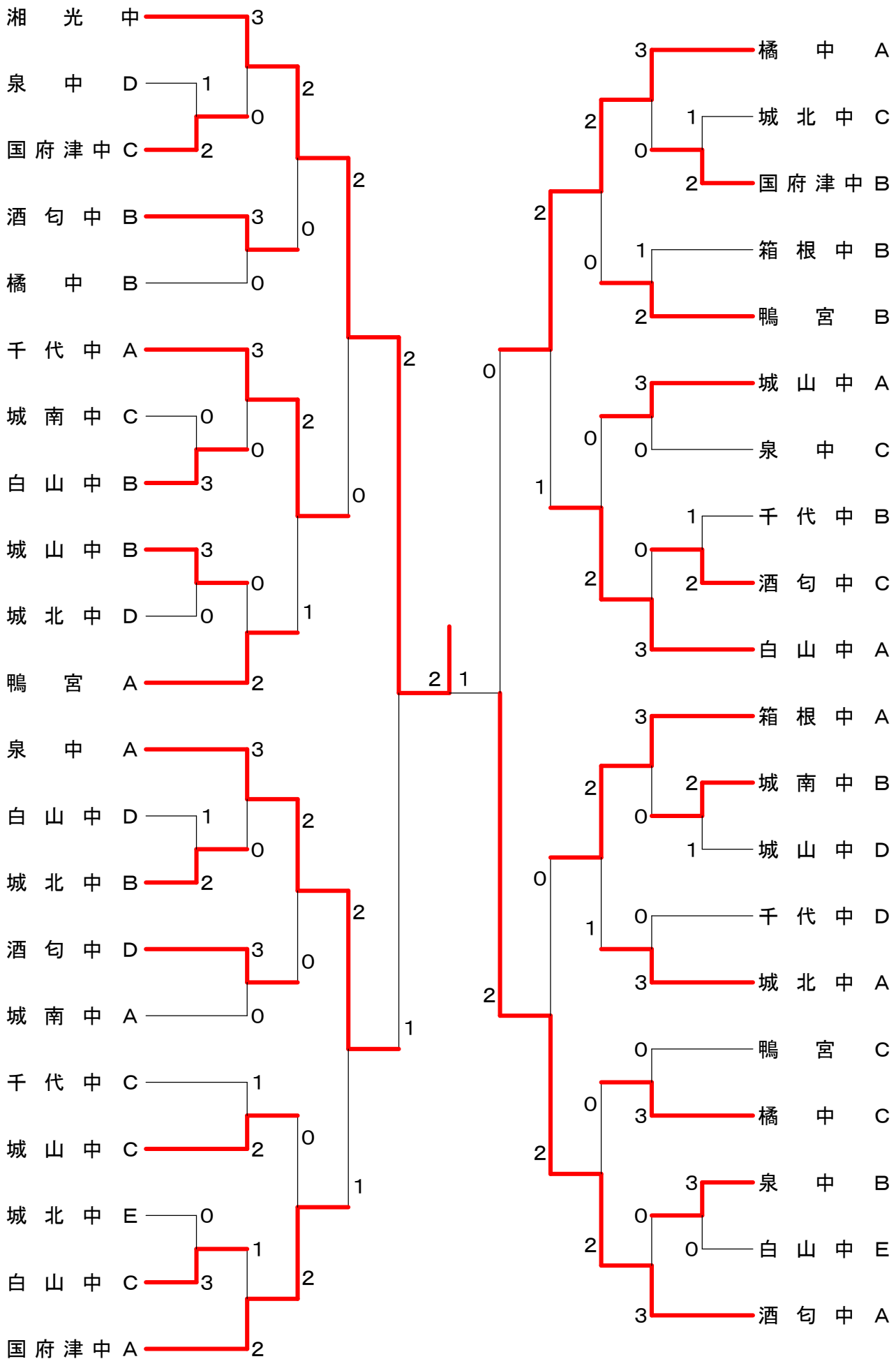

Ｈ２４小田原地区中学生大会　　平成２４年４月１４日　　西湘地区体育センター　中学男子団体

試合番号 MTC－1

**泉 中 B　２－１　白山中B**

| | | | | |
|---|---|---|---|---|
| 千葉　俊<br>岡崎　亮弥 | 1 | 15-13<br>13-15<br>5-15 | 2 | 小室　敬<br>滝本　皓也 |
| 大沼　紅輝 | 2 | 20-18<br>12-15<br>15- 7 | 1 | 鈴木　洋人 |
| 長谷川　雅恭<br>杉崎　輝 | 2 | 15-10<br>15-11 | 0 | 田中　廉<br>和田　后生 |

試合番号 MTC－2

**酒匂中A　２－１　国府津中C**

| | | | | |
|---|---|---|---|---|
| 佐藤　輝一<br>新池　希望 | 1 | 15-12<br>10-15<br>9-15 | 2 | 寺山　裕也<br>佐藤　陸 |
| 鈴木　海斗 | 2 | 15- 9<br>15-12 | 0 | 石塚　秀一 |
| 酒口　夏<br>佐藤　翔太 | 2 | 15- 6<br>15- 5 | 0 | 松川　忠彦<br>藤井　幸喜 |

試合番号 MTC－3

**千代中　２－１　酒匂中B**

| | | | | |
|---|---|---|---|---|
| 中川　翔太<br>長谷川　俊 | 1 | 7-15<br>15- 9<br>11-15 | 2 | 三宅　陸人<br>猪股　翔 |
| 亀岡　駿人 | 2 | 15- 9<br>15-11 | 0 | 千田　陸 |
| 石橋　慧<br>佐藤　巧 | 2 | 15- 8<br>15-10 | 0 | 生沼　友貴<br>鷲頭　拓竜 |

試合番号 MTC－4

**国府津中B　３－０　白山中C**

| | | | | |
|---|---|---|---|---|
| 飯塚　友広<br>植木　一輝 | 2 | 15- 6<br>15- 6 | 0 | 石川　凱渡<br>加藤　凌太 |
| 木村　海斗 | 2 | 15- 4<br>15- 5 | 0 | 大貫　剛 |
| 金子　周平<br>星崎　航太朗 | 2 | 15- 6<br>15- 3 | 0 | 山口　拓海<br>千葉　敬道 |

試合番号 MTC－5

**国府津中A　３－０　泉 中 B**

| | | | | |
|---|---|---|---|---|
| 北原　宇輝<br>中島　誉世夫 | 2 | 21- 8<br>21- 5 | 0 | 長谷川　雅恭<br>杉崎　輝 |
| 杉本　将基 | 2 | 21- 8<br>21- 8 | 0 | 大沼　紅輝 |
| 山田　健太郎<br>渡辺　大輝 | 2 | 21- 0<br>21- 7 | 0 | 千葉　俊<br>岡崎　亮弥 |

試合番号 MTC－6

**酒匂中A　２－１　白山中A**

| | | | | |
|---|---|---|---|---|
| 佐藤　輝一<br>新池　希望 | 2 | 21-10<br>15-21<br>21-18 | 1 | 坂本　萌人<br>竹田　大樹 |
| 鈴木　海斗 | 0 | 16-21<br>16-21 | 2 | 井川　雅貴 |
| 酒口　夏<br>佐藤　翔太 | 2 | 21-10<br>21-11 | 0 | 府川　慎吾<br>府川　悠 |

試合番号 MTC－7

**千代中　２－１　湘光中**

| | | | | |
|---|---|---|---|---|
| 石橋　慧<br>亀岡　駿人 | 2 | 21- 6<br>21- 9 | 0 | 谷口　優太<br>香川　祐介 |
| 香川　直幹 | 0 | 15-21<br>7-21 | 2 | 金子　光瑠 |
| 佐藤　巧<br>丸田　雅也 | 2 | 15-21<br>21-18<br>21-16 | 1 | 真野　翔伍<br>石川　晴喜 |

試合番号 MTC－8

**泉 中 A　２－１　国府津中B**

| | | | | |
|---|---|---|---|---|
| 安部　隼平<br>川口　大河 | 2 | 17-21<br>21-19<br>22-20 | 1 | 飯塚　友広<br>植木　一輝 |
| 津田　海都 | 2 | 21- 6<br>21-18 | 0 | 金子　周平 |
| 瀬戸　悠介<br>内野　友裕 | 0 | 11-21<br>11-21 | 2 | 星崎　航太朗<br>木村　海斗 |

試合番号 MTC－9

**国府津中A　２－０　酒匂中A**

| | | | | |
|---|---|---|---|---|
| 北原　宇輝<br>中島　誉世夫 | 2 | 21- 9<br>21- 5 | 0 | 佐藤　輝一<br>新池　希望 |
| 杉本　将基 | 2 | 21-13<br>21- 2 | 0 | 鈴木　海斗 |
| 山田　健太郎<br>渡辺　大輝 | | | | 酒口　夏<br>佐藤　翔太 |

試合番号 MTC－10

**泉 中 A　２－０　千代中**

| | | | | |
|---|---|---|---|---|
| 安部　隼平<br>川口　大河 | 2 | 21-13<br>21-15 | 0 | 石橋　慧<br>佐藤　巧 |
| 津田　海都 | 2 | 21- 8<br>21- 6 | 0 | 富田　圭介 |
| 瀬戸　悠介<br>内野　友裕 | | | | 長谷川　俊<br>亀岡　駿人 |

試合番号 MTC－11

**国府津中A　２－０　泉 中 A**

| | | | | |
|---|---|---|---|---|
| 山田　健太郎<br>渡辺　大輝 | 2 | 21-10<br>21-17 | 0 | 安部　隼平<br>川口　大河 |
| 杉本　将基 | 2 | 21-18<br>21-11 | 0 | 津田　海都 |
| 北原　宇輝<br>中島　誉世夫 | | | | 瀬戸　悠介<br>内野　友裕 |

Ｈ２４小田原地区中学生大会　　平成２４年４月１４日　　西湘地区体育センター　中学女子団体

試合番号 WTC－1

国府津中Ｃ　２－１　泉中Ｄ

| | | | | |
|---|---|---|---|---|
| 由井　芹菜<br>田中　千尋 | 2 | 13-15<br>15- 4<br>15- 8 | 1 | 平野　玖実<br>濱野　莉彩 |
| 加藤　睦美 | 0 | 8-15<br>2-15 | 2 | 加藤　磨輝 |
| 秋山　葵<br>大曽根　麻里 | 2 | 15-10<br>15- 8 | 0 | 一寸木　悠郁<br>中村　恵 |

試合番号 WTC－2

白山中Ｂ　３－０　城南中Ｃ

| | | | | |
|---|---|---|---|---|
| 細井　実菜子<br>中川　真帆 | 2 | 15- 7<br>15- 9 | 0 | 家田　明日香<br>谷下田　あゆみ |
| 皆木　優衣 | 2 | 15- 2<br>15- 6 | 0 | 山城　柚貴 |
| 小枝　由<br>廣瀬　藍 | 2 | 15-13<br>15- 4 | 0 | 三村　梨紗<br>田中　美帆 |

試合番号 WTC－3

城山中Ｂ　３－０　城北中Ｄ

| | | | | |
|---|---|---|---|---|
| 安藤　梨花子<br>佐々木　ほのか | 2 | 15- 2<br>9-15<br>15- 2 | 1 | 谷澤　美佳<br>山田　悠葵 |
| 金崎　華子 | 2 | 15- 6<br>15- 4 | 0 | 石川　安美 |
| 吉田　真希<br>磯崎　令奈 | 2 | 15- 9<br>15- 9 | 0 | 千葉　麻衣<br>早野　真実香 |

試合番号 WTC－4

城北中Ｂ　２－１　白山中Ｄ

| | | | | |
|---|---|---|---|---|
| 村越　朱里<br>石川　璃紗 | 2 | 15-10<br>15- 8 | 0 | 濱野　七海<br>三堀　沙菜 |
| 福永　瑞穂 | 0 | 11-15<br>11-15 | 2 | 狩野窪　美紅 |
| 小澤　理央<br>下澤　玲奈 | 2 | 15- 7<br>15- 7 | 0 | 伊藤　美空<br>松田　琴海 |

試合番号 WTC－5

白山中Ｃ　３－０　城北中Ｅ

| | | | | |
|---|---|---|---|---|
| 高橋　あや乃<br>佐藤　遥 | 2 | 15- 9<br>15- 3 | 0 | 森園　ありさ<br>黒柳　成美 |
| 籾山　輝良々 | 2 | 13-15<br>15- 7<br>15-12 | 1 | 米山　美紅 |
| 桒原　舞子<br>高橋　美玖 | 2 | 15- 4<br>15- 6 | 0 | 小林　萌<br>鷹野　日美 |

試合番号 WTC－6

国府津中Ｂ　２－１　城北中Ｃ

| | | | | |
|---|---|---|---|---|
| 遠藤　美緒<br>宮里　千春 | 1 | 14-16<br>15- 7<br>14-16 | 2 | 山科　友子<br>加藤　愛 |
| 朝倉　瑞恵 | 2 | 15-11<br>15- 9 | 0 | 西久保　朱澄 |
| 宮里　美春<br>古谷　美澤 | 2 | 10-15<br>15-12<br>15-13 | 1 | 村越　春奈<br>奥津　瑞希 |

試合番号 WTC－7

酒匂中Ｃ　２－１　千代中Ｂ

| | | | | |
|---|---|---|---|---|
| 加藤　真由<br>福島　実保 | 2 | 15-11<br>15-11 | 0 | 石垣　亜衣莉<br>渡辺　早紀 |
| 吉田　朱里 | 0 | －<br>ｷｹﾝ | 0 | 大友　美沙季 |
| 野坂　倫代<br>西山　詩乃 | 0 | 12-15<br>12-15 | 2 | 大森　奈緒<br>簾内　里香 |

試合番号 WTC－8

城南中Ｂ　２－１　城山中Ｄ

| | | | | |
|---|---|---|---|---|
| 鏑木　空<br>鈴木　留奈 | 2 | 15-11<br>15- 8 | 0 | 久保田　南緒<br>田代　萌子 |
| 伊東　未羽 | 2 | 15-17<br>15- 7<br>15-12 | 1 | 戸村　有沙 |
| 小松　冴美<br>永留　綾 | 0 | 10-15<br>16-18 | 2 | 久保田　菜々<br>石黒　百夏 |

試合番号 WTC－9

泉中Ｂ　３－０　白山中Ｅ

| | | | | |
|---|---|---|---|---|
| 田尾　春奈<br>柳川　夏紀 | 2 | 15- 8<br>15- 6 | 0 | 相馬　季依<br>辻　弥優佳 |
| 中之内　夏美 | 2 | 15- 8<br>15- 8 | 0 | 石坂　麻衣 |
| 山縣　佳奈<br>杉山　莉帆 | 2 | 15- 8<br>15- 9 | 0 | 奥津　海月<br>片山　唯 |

試合番号 WTC－10

湘光中　３－０　国府津中Ｃ

| | | | | |
|---|---|---|---|---|
| 富樫　和奏<br>星野　真優 | 2 | 15- 6<br>15- 2 | 0 | 由井　芹菜<br>田中　千尋 |
| 若葉　早希 | 2 | 15- 8<br>15- 4 | 0 | 加藤　睦美 |
| 井出　綾芽<br>藤木　美里 | 2 | 15- 4<br>15- 3 | 0 | 秋山　葵<br>大曽根　麻里 |

試合番号 WTC－11

酒匂中Ｂ　３－０　橘中Ｂ

| | | | | |
|---|---|---|---|---|
| 稲川　里菜<br>上田　真衣 | 2 | 15- 9<br>15-11 | 0 | 仲田　弥奈<br>菅原　未来 |
| 吉田　遥 | 2 | 16-14<br>15- 4 | 0 | 柏木　結衣 |
| 勝俣　杏実<br>伊達　彩乃 | 2 | 15- 6<br>15- 4 | 0 | 中尾　南月<br>河口　陽登美 |

試合番号 WTC－12

千代中Ａ　３－０　白山中Ｂ

| | | | | |
|---|---|---|---|---|
| 平野　礼奈<br>川口　睦葉 | 2 | 15- 5<br>15-10 | 0 | 小枝　由<br>廣瀬　藍 |
| 工藤　絵菜 | 2 | 15-11<br>15- 9 | 0 | 青木　幸妃 |
| 小島　みなみ<br>隅田　夕希乃 | 2 | 15- 5<br>15- 4 | 0 | 細井　実菜子<br>中川　真帆 |

試合番号 WTC－13

鴨宮Ａ　２－０　城山中Ｂ

| | | | | |
|---|---|---|---|---|
| 小嶌　舞<br>秋元　沙季 | 2 | 15- 9<br>15-12 | 0 | 吉田　真希<br>磯崎　令奈 |
| 工藤　咲紀 | 2 | 15-10<br>15- 5 | 0 | 金崎　華子 |
| 相澤　理央<br>鎌田　彩也夏 | | | | 安藤　梨花子<br>佐々木　ほのか |

試合番号 WTC－14

泉中Ａ　３－０　城北中Ｂ

| | | | | |
|---|---|---|---|---|
| 佐々木　ちえみ<br>清水　明 | 2 | 15- 8<br>15- 7 | 0 | 中野　仁湖<br>福永　瑞穂 |
| 富田　貴子 | 2 | 16-14<br>15- 7 | 0 | 下澤　玲奈 |
| 本村　莉瑚<br>谷中　希穂 | 2 | 15-13<br>15-13 | 0 | 村越　朱里<br>石川　璃紗 |

試合番号 WTC－15

酒匂中Ｄ　３－０　城南中Ａ

| | | | | |
|---|---|---|---|---|
| 青木　彩音<br>石井　菜奈 | 2 | 11-15<br>15-12<br>18-16 | 1 | 斉藤　奈津美<br>渡邊　真由 |
| 佐藤　伶奈 | 2 | 8-15<br>15-11<br>15- 8 | 1 | 田中　理子 |
| 安藤　奈津美<br>稲　友理亜 | 2 | 15- 8<br>12-15<br>15-12 | 1 | 鈴木　もも<br>田中　彩香 |

Ｈ２４小田原地区中学生大会　　平成２４年４月１４日　　西湘地区体育センター　中学女子団体

試合番号 WTC-16

**城山中Ｃ　２－１　千代中Ｃ**

| | | | | |
|---|---|---|---|---|
| 久保田　けいと<br>北村　公菜 | 0 | 11-15<br>10-15 | 2 | 國井　美歩<br>山本　美夢 |
| 早野　遥 | 0 | - | 0 | 高梨　真緒 |
| 川崎　麻里紗<br>中川　麻友果 | 2 | 15- 9<br>15-11 | 0 | 角野　さくら<br>勝俣　舞夏 |

ｷｹﾝ

試合番号 WTC-17

**国府津中Ａ　２－１　白山中Ｃ**

| | | | | |
|---|---|---|---|---|
| 本多　瑠奈<br>和田　朋佳 | 2 | 15- 3<br>15- 3 | 0 | 高橋　あや乃<br>佐藤　遥 |
| 寺崎　奈月 | 0 | 9-15<br>13-15 | 2 | 高橋　美玖 |
| 加藤　千奈津<br>菅原　真知子 | 2 | 15- 1<br>15- 9 | 0 | 桒原　舞子<br>籾山　輝良々 |

試合番号 WTC-18

**橘　中　Ａ　３－０　国府津中Ｂ**

| | | | | |
|---|---|---|---|---|
| 中出口　絵里<br>北村　未来 | 2 | 15- 8<br>15- 5 | 0 | 遠藤　美緒<br>宮里　千春 |
| 坂間　みく | 2 | 15- 8<br>15-11 | 0 | 朝倉　瑞恵 |
| 清野　菫<br>瀧澤　咲 | 2 | 15-11<br>15- 4 | 0 | 宮里　美春<br>古谷　美澤 |

試合番号 WTC-19

**鴨　宮　Ｂ　２－１　箱根中Ｂ**

| | | | | |
|---|---|---|---|---|
| 岩田　光奈<br>高岡　愛美 | 2 | 15- 8<br>7-15<br>16-14 | 1 | 荒野　穂<br>藤原　詩緒里 |
| 福田　寿々乃 | 0 | 8-15<br>12-15 | 2 | 金井　あかね |
| 力石　菜々美<br>金子　夏海 | 2 | 16-14<br>17-15 | 0 | 小泉　澄夏<br>土屋　綺星 |

試合番号 WTC-20

**城山中Ａ　３－０　泉　中　Ｃ**

| | | | | |
|---|---|---|---|---|
| 山内　菜々<br>松井　玲梨 | 2 | 15-12<br>15- 5 | 0 | 栗岡　莉子<br>常盤　千智 |
| 伊藤　杏紗 | 2 | 15- 8<br>15- 9 | 0 | 立木　万桜 |
| 綾部　菜々<br>林　柚夏 | 2 | 15- 5<br>15- 4 | 0 | 金子　睦実<br>山口　みなみ |

試合番号 WTC-21

**白山中Ａ　３－０　酒匂中Ｃ**

| | | | | |
|---|---|---|---|---|
| 青木　菜々<br>釘宮　映美里 | 2 | 15- 7<br>15- 9 | 0 | 吉田　朱里<br>加藤　真由 |
| 渕野　日向子 | 2 | 15- 1<br>15- 0 | 0 | 難波　桃香 |
| 常盤　真侑子<br>佐藤　夏帆 | 2 | 15- 9<br>15- 6 | 0 | 福島　実保<br>野坂　倫代 |

試合番号 WTC-22

**箱根中Ａ　３－０　城南中Ｂ**

| | | | | |
|---|---|---|---|---|
| 中畑　祐香<br>清水　満里菜 | 2 | 15- 4<br>15- 4 | 0 | 鏑木　空<br>鈴木　留奈 |
| 大場　彩加 | 2 | 15- 4<br>13-15<br>15- 4 | 1 | 伊東　未羽 |
| 佐藤　みのり<br>金井　優莉 | 2 | 15- 5<br>15-11 | 0 | 小松　冴美<br>永留　綾 |

試合番号 WTC-23

**城北中Ａ　３－０　千代中Ｄ**

| | | | | |
|---|---|---|---|---|
| 萩野　美柚<br>村上　明穂 | 2 | 15- 5<br>15- 3 | 0 | 村越　音々<br>府川　奈津子 |
| 宇田川　和希 | 2 | 9-15<br>15-12<br>15-10 | 1 | 大木　菜々美 |
| 田中　萌花<br>飯田　桃子 | 2 | 15- 5<br>15- 5 | 0 | 村山　はな<br>内山　果純 |

試合番号 WTC-24

**橘　中　Ｃ　３－０　鴨　宮　Ｃ**

| | | | | |
|---|---|---|---|---|
| 小清水　舞<br>漆山　汀 | 2 | 15- 4<br>15- 4 | 0 | 増山　莉沙<br>澤地　ゆかり |
| 花田　優希 | 2 | 15- 7<br>15-10 | 0 | 尾畑　日菜子 |
| 秋澤　昌子<br>澁谷　桃江 | 2 | 15-10<br>10-15<br>15- 8 | 1 | 神谷　夏実<br>宇佐美　葵 |

試合番号 WTC-25

**酒匂中Ａ　３－０　泉　中　Ｂ**

| | | | | |
|---|---|---|---|---|
| 大野　智子<br>勝俣　友貴 | 2 | 15- 2<br>15- 7 | 0 | 山縣　佳奈<br>杉山　莉帆 |
| 伊藤　碧依 | 2 | 15-10<br>15- 3 | 0 | 豊田　夏来 |
| 大野　裕子<br>鈴木　麻巳 | 2 | 15- 5<br>15- 2 | 0 | 田尾　春奈<br>柳川　夏紀 |

試合番号 WTC-26

**湘　光　中　２－０　酒匂中Ｂ**

| | | | | |
|---|---|---|---|---|
| 藤岡　麻耶<br>富樫　和奏 | 2 | 15- 9<br>15- 7 | 0 | 吉田　遥<br>勝俣　杏実 |
| 星野　真優 | 2 | 15- 8<br>15- 4 | 0 | 佐藤　礼菜 |
| 井出　綾芽<br>若葉　早希 | | | | 伊達　彩乃<br>稲川　里菜 |

試合番号 WTC-27

**千代中Ａ　２－１　鴨　宮　Ａ**

| | | | | |
|---|---|---|---|---|
| 平野　礼奈<br>川口　睦葉 | 2 | 19-17<br>15- 4 | 0 | 秋元　沙季<br>鎌田　彩也夏 |
| 工藤　絵菜 | 0 | 13-15<br>12-15 | 2 | 工藤　咲紀 |
| 小島　みなみ<br>隅田　夕希乃 | 2 | 15- 9<br>15-11 | 0 | 小嶌　舞<br>相澤　理央 |

試合番号 WTC-28

**泉　中　Ａ　２－０　酒匂中Ｄ**

| | | | | |
|---|---|---|---|---|
| 佐々木　ちえみ<br>清水　明 | 2 | 15- 7<br>15- 8 | 0 | 青木　彩音<br>佐藤　伶奈 |
| 本村　莉瑚 | 2 | 15- 5<br>15- 1 | 0 | 鈴木　響香 |
| 富田　貴子<br>香川　玲奈 | | | | 安藤　奈津美<br>石井　菜奈 |

試合番号 WTC-29

**国府津中Ａ　２－０　城山中Ｃ**

| | | | | |
|---|---|---|---|---|
| 本多　瑠奈<br>和田　朋佳 | 2 | 15- 8<br>15- 4 | 0 | 川崎　麻里紗<br>中川　麻友果 |
| 和田　百加 | 2 | 15-13<br>15-17<br>23-21 | 1 | 早野　遥 |
| 加藤　千奈津<br>菅原　真知子 | | | | 北村　公菜<br>久保田　けいと |

試合番号 WTC-30

**橘　中　Ａ　２－０　鴨　宮　Ｂ**

| | | | | |
|---|---|---|---|---|
| 清野　菫<br>小澤　侑生 | 2 | 15- 6<br>15- 4 | 0 | 岩田　光奈<br>高岡　愛美 |
| 中出口　絵里 | 2 | 15- 3<br>15- 2 | 0 | 福田　寿々乃 |
| 坂間　みく<br>北村　未来 | | | | 力石　菜々美<br>金子　夏海 |

Ｈ２４小田原地区中学生大会　　平成２４年４月１４日　　西湘地区体育センター　中学女子団体

試合番号 WTC-31

**白山中Ａ　２－０　城山中Ａ**

| | | | | |
|---|---|---|---|---|
| 青木　菜々<br>釘宮　映美里 | 2 | 15- 5<br>15- 4 | 0 | 綾部　菜々<br>竹村　実咲 |
| 渕野　日向子 | 2 | 15- 6<br>15- 5 | 0 | 伊藤　杏紗 |
| 佐藤　夏帆<br>道辻　志穂 | | | | 林　柚夏<br>山内　菜々 |

試合番号 WTC-32

**箱根中Ａ　２－１　城北中Ａ**

| | | | | |
|---|---|---|---|---|
| 清水　満里菜<br>大場　彩加 | 2 | 15-11<br>15- 9 | 0 | 萩野　美柚<br>村上　明穂 |
| 金井　優莉 | 0 | 7-15<br>9-15 | 2 | 宇田川　和希 |
| 中畑　祐香<br>佐藤　みのり | 2 | 15-13<br>14-16<br>17-15 | 1 | 田中　萌花<br>飯田　桃子 |

試合番号 WTC-33

**酒匂中Ａ　２－０　橘中Ｃ**

| | | | | |
|---|---|---|---|---|
| 大野　裕子<br>鈴木　麻巳 | 2 | 15- 5<br>15- 2 | 0 | 小清水　舞<br>漆山　汀 |
| 大野　智子 | 2 | 15- 0<br>15- 5 | 0 | 花田　優希 |
| 勝俣　友貴<br>伊藤　碧依 | | | | 澁谷　桃江<br>笹森　菜穂 |

試合番号 WTC-34

**湘光中　２－０　千代中Ａ**

| | | | | |
|---|---|---|---|---|
| 井出　綾芽<br>若葉　早希 | 2 | 21-17<br>21-17 | 0 | 平野　礼奈<br>川口　睦葉 |
| 富樫　和奏 | 2 | 21- 7<br>21- 9 | 0 | 工藤　絵菜 |
| 藤木　美里<br>徳永　実友梨 | | | | 小島　みなみ<br>隅田　夕希乃 |

試合番号 WTC-35

**泉中Ａ　２－１　国府津中Ａ**

| | | | | |
|---|---|---|---|---|
| 谷中　希穂<br>香川　玲奈 | 0 | 18-21<br>8-21 | 2 | 加藤　千奈津<br>菅原　真知子 |
| 本村　莉瑚 | 2 | 21-13<br>21-10 | 0 | 本多　瑠奈 |
| 佐々木　ちえみ<br>清水　明 | 2 | 21- 9<br>21-11 | 0 | 和田　朋佳<br>和田　百加 |

試合番号 WTC-36

**橘中Ａ　２－１　白山中Ａ**

| | | | | |
|---|---|---|---|---|
| 中出口　絵里<br>坂間　みく | 2 | 21- 9<br>21- 9 | 0 | 佐藤　夏帆<br>道辻　志穂 |
| 小澤　侑生 | 0 | 3-21<br>9-21 | 2 | 渕野　日向子 |
| 北村　未来<br>清野　菫 | 2 | 21-13<br>21-12 | 0 | 青木　菜々<br>釘宮　映美里 |

試合番号 WTC-37

**酒匂中Ａ　２－０　箱根中Ａ**

| | | | | |
|---|---|---|---|---|
| 大野　裕子<br>鈴木　麻巳 | 2 | 21-10<br>21-12 | 0 | 清水　満里菜<br>大場　彩加 |
| 大野　智子 | 2 | 21- 7<br>21- 3 | 0 | 中畑　祐香 |
| 勝俣　友貴<br>伊藤　碧依 | | | | 佐藤　みのり<br>金井　優莉 |

試合番号 WTC-38

**湘光中　２－１　泉中Ａ**

| | | | | |
|---|---|---|---|---|
| 富樫　和奏<br>星野　真優 | 0 | 13-21<br>18-21 | 2 | 佐々木　ちえみ<br>清水　明 |
| 井出　綾芽 | 2 | 21- 9<br>16-21<br>21-12 | 1 | 本村　莉瑚 |
| 藤岡　麻耶<br>徳永　実友梨 | 2 | 21-12<br>21- 8 | 0 | 谷中　希穂<br>富田　貴子 |

試合番号 WTC-39

**酒匂中Ａ　２－０　橘中Ａ**

| | | | | |
|---|---|---|---|---|
| 勝俣　友貴<br>伊藤　碧依 | 2 | 19-21<br>21-18<br>21-18 | 1 | 北村　未来<br>坂間　みく |
| 大野　智子 | 2 | 21-10<br>21- 9 | 0 | 中出口　絵里 |
| 大野　裕子<br>鈴木　麻巳 | | | | 清野　菫<br>瀧澤　咲 |

試合番号 WTC-40

**湘光中　２－１　酒匂中Ａ**

| | | | | |
|---|---|---|---|---|
| 井出　綾芽<br>藤岡　麻耶 | 2 | 13-21<br>21-10<br>21-11 | 1 | 大野　裕子<br>鈴木　麻巳 |
| 富樫　和奏 | 0 | 17-21<br>15-21 | 2 | 大野　智子 |
| 藤木　美里<br>徳永　実友梨 | 2 | 21-14<br>21- 5 | 0 | 勝俣　友貴<br>伊藤　碧依 |