Ｈ２３小田原地区中学生大会

平成２３年４月９日　西湘地区体育センター

中学男子団体

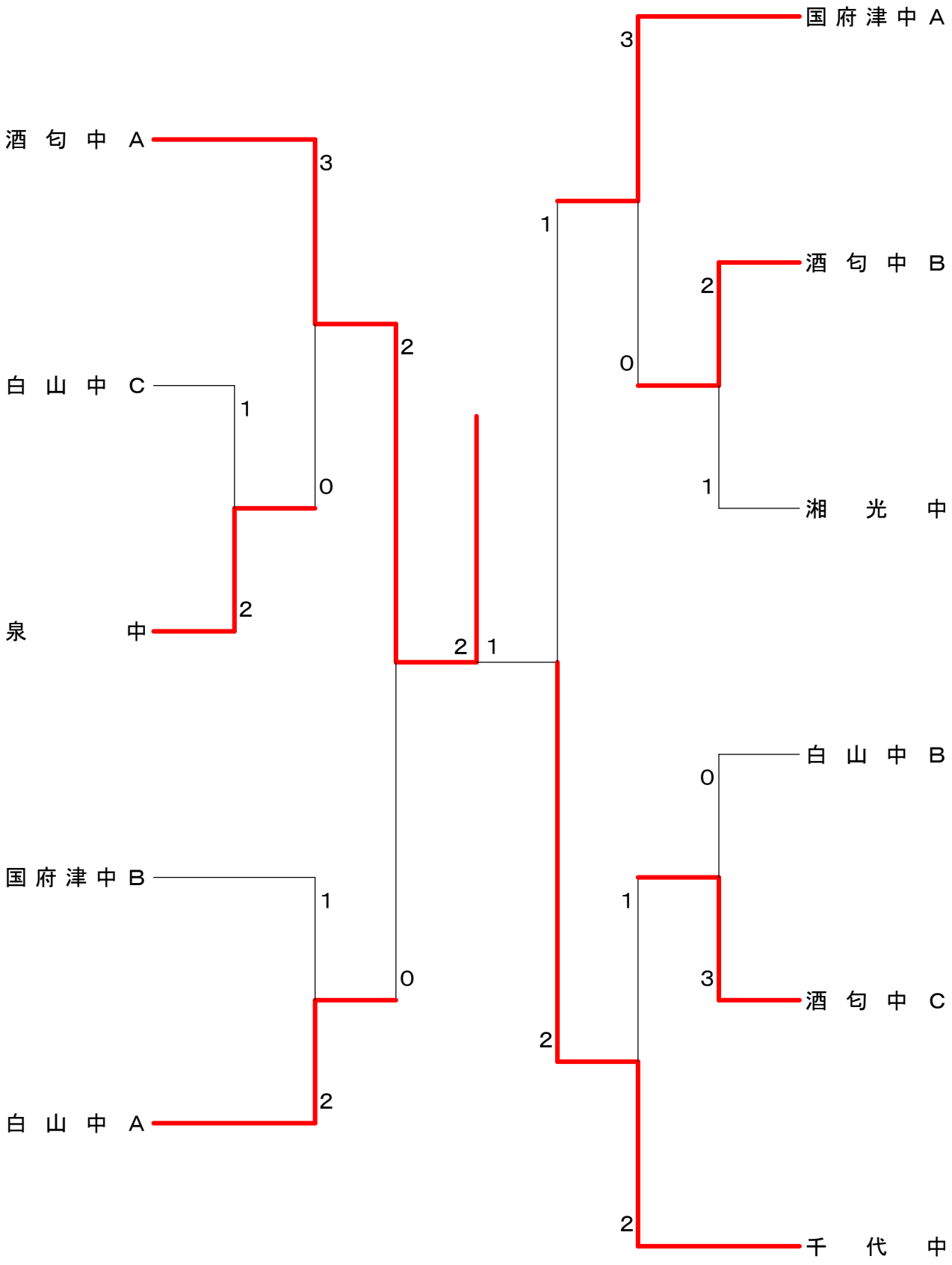

Ｈ２３小田原地区中学生大会

平成２３年４月９日　西湘地区体育センター

中学女子団体

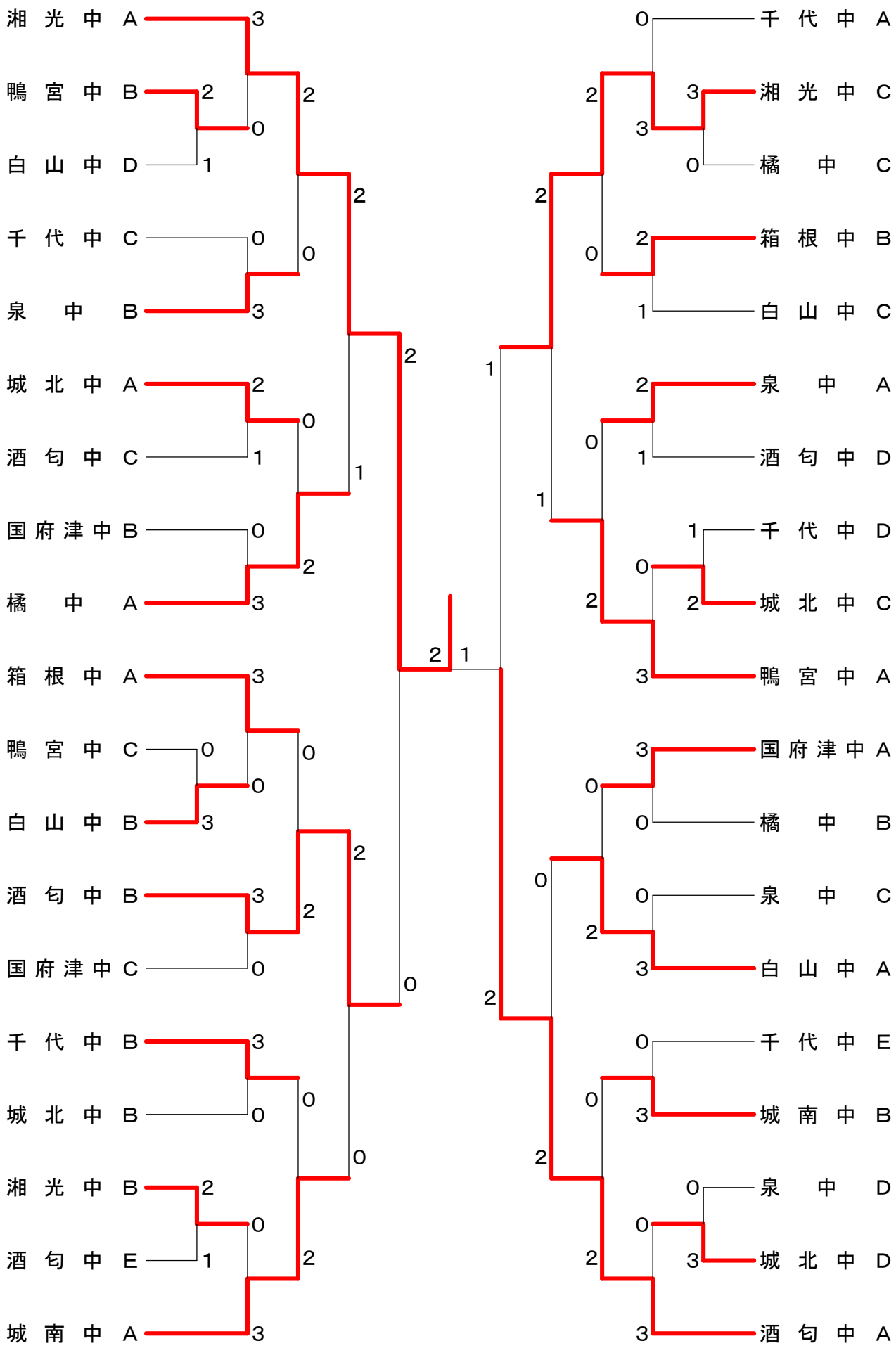

Ｈ２３小田原地区中学生大会　　平成２３年４月９日　　西湘地区体育センター　中学男子団体

試合番号 MTC－1

泉　中　２－１　白山中Ｃ

安部 隼平 川口 大河	2	21-12 21-12	0	田中 廉 和田 后生
津田 海都	0	13-21 19-21	2	鈴木 洋人
石塚 龍征 杉崎 輝	2	19-21 21-16 21-14	1	府川 慎吾 日比 駿介

試合番号 MTC－2

酒匂中Ｂ　２－１　湘光中

近 拓馬 和田 健太	2	21-10 21-10	0	露木 智己 谷口 優太
飯浜 康太	0	28-30 16-21	2	金子 光瑠
渋谷 莉西 横田 康輝	2	21-10 21-10	0	水上 大輔 香川 慎

試合番号 MTC－3

酒匂中Ｃ　３－０　白山中Ｂ

李 政道 斉藤 廉	2	21-17 21-17	0	赤塚 敬介 天野 希
佐藤 諒一	2	21-18 21-17	0	府川 寛治
佐藤 輝一 高橋 寿聡	2	21-16 21-18	0	井川 雅貴 竹田 大樹

試合番号 MTC－4

酒匂中Ａ　３－０　泉　中

清水 幹弥 鈴木 耀介	2	21- 7 21- 2	0	津田 海都 瀬戸 悠介
吉田 一森	2	21- 2 21- 4	0	長谷川 雅恭
北田 悠太 西内 優捺	2	21- 5 21- 9	0	安部 隼平 川口 大河

試合番号 MTC－5

白山中Ａ　２－１　国府津中Ｂ

伴野 太一 堀 嵩	0	17-21 15-21	2	渡辺 大輝 山田 健太郎
山崎 弘和	2	22-20 15-21 22-20	1	杉本 将基
本間 智己 津田 航	2	21-15 21-19	0	金子 周平 飯塚 友広

試合番号 MTC－6

国府津中Ａ　３－０　酒匂中Ｂ

石井 拓真 小澤 隆洋	2	21- 8 21-12	0	近 拓馬 和田 健太
磯貝 圭哉	2	11-21 21-17 21- 7	1	飯浜 康太
岩山 俊裕 石塚 真哉	2	20-22 24-22 21-13	1	渋谷 莉西 横田 康輝

試合番号 MTC－7

千代中　２－１　酒匂中Ｃ

石塚 惇 古谷 俊樹	2	21- 6 21-13	0	斉藤 廉 佐藤 諒一
石橋 慧	0	15-21 8-21	2	李 政道
吉田 航希 川口 寛太	2	21- 3 19-21 21-18	1	佐藤 輝一 高橋 寿聡

試合番号 MTC－8

酒匂中Ａ　２－０　白山中Ａ

北田 悠太 清水 幹弥	2	21- 0 21- 6	0	伴野 太一 荻野 匡
吉田 一森	2	21-14 21-13	0	山崎 弘和
西内 優捺 鈴木 耀介				堀 嵩 本間 智己

試合番号 MTC－9

千代中　２－１　国府津中Ａ

吉田 航希 川口 寛太	2	21-15 19-21 22-20	1	岩山 俊裕 北原 宇輝
石橋 慧	0	10-21 7-21	2	石塚 真哉
石塚 惇 古谷 俊樹	2	21- 9 21- 7	0	石井 拓真 小澤 隆洋

試合番号 MTC－10

酒匂中Ａ　２－１　千代中

北田 悠太 鈴木 耀介	1	16-21 21-19 21-23	2	古谷 俊樹 石塚 惇
吉田 一森	2	21- 3 21- 1	0	中川 翔太
清水 幹弥 西内 優捺	2	21-18 22-20	0	吉田 航希 川口 寛太

Ｈ２３小田原地区中学生大会　　平成２３年４月９日　　西湘地区体育センター　中学女子団体

試合番号 WTC－1

鴨宮中Ｂ　２－１　白山中Ｄ

田島　愛梨 鎌田　彩也夏	2	21-17 22-20	0	田中　南帆 青木　幸妃
秋元　沙季	0	12-21 10-21	2	釘宮　映美里
穂坂　茉那 工藤　咲紀	2	21-13 21- 5	0	佐藤　遥 細井　実菜子

試合番号 WTC－2

白山中Ｂ　３－０　鴨宮中Ｃ

青木　菜々 中川　真帆	2	21-15 21-12	0	小嶌　舞 郷　夏芳
佐藤　夏帆	2	21-17 21- 6	0	福田　寿々乃
道辻　志穂 常盤　真侑子	2	21-13 21-18	0	岩田　光奈 相澤　理央

試合番号 WTC－3

湘光中Ｂ　２－１　酒匂中Ｅ

唄　智美 有野　さつき	2	21- 8 21- 9	0	秋山　美空 池田　洋子
中津川　祐梨	2	21-13 21-18	0	吉田　遥
大橋　由美子 門脇　実希	1	19-21 21-15 18-21	2	勝俣　友貴 伊藤　碧依

試合番号 WTC－4

湘光中Ｃ　３－０　橘中Ｃ

井出　綾芽 徳永　実友梨	2	21- 8 21- 7	0	小宮　菜央 岸　愛花
藤木　美里	2	21-11 21- 6	0	清野　菫
富樫　和奏 藤岡　麻耶	2	21- 8 21- 5	0	岩堀　紗也 内坪　ゆりあ

試合番号 WTC－5

城北中Ｃ　２－１　千代中Ｄ

岩田　彩那 西久保　朱澄	2	21-18 21-12	0	坂本　奈緒 大森　奈緒
飯田　桃子	0	11-21 21-23	2	柏木　春花
小澤　理央 下澤　玲奈	2	21-10 21-15	0	簾内　里香 横江　京香

試合番号 WTC－6

城北中Ｄ　３－０　泉中Ｄ

中野　仁湖 福永　瑞穂	2	21-19 21-13	0	香川　玲奈 杉山　莉帆
村上　明穂	2	21-10 21-16	0	豊田　夏来
荻野　美柚 田中　萌花	2	21-14 21-14	0	中之内　夏美 田尾　春奈

試合番号 WTC－7

湘光中Ａ　３－０　鴨宮中Ｂ

関　しおり 杉野　友香	2	21- 6 21- 4	0	穂坂　茉那 田島　愛梨
臼井　彩	2	21- 4 21- 7	0	工藤　咲紀
有馬　千夏 武松　佳歩	2	21- 8 21- 7	0	秋元　沙季 鎌田　彩也夏

試合番号 WTC－8

泉中Ｂ　３－０　千代中Ｃ

渡部　早紀子 尾崎　沙彩	2	20-22 21-17 21-18	1	隅田　夕希乃 安延　美紗
高橋　もも子	2	13-21 21-14 21-14	1	小島　みなみ
諸星　美弥 岡田　さくら	2	21-11 21-13	0	真壁　梨乃 児玉　みなみ

試合番号 WTC－9

城北中Ａ　２－１　酒匂中Ｃ

池谷　美和 北村　優佳	2	21-11 21-14	0	小宮　碧 芳賀　優香
小川　愛恵	1	21- 7 17-21 11-21	2	坂田　麻季
鈴木　ひとみ 柳渕　里穂	2	21-12 21-15	0	樋口　友里 遠藤　かすみ

試合番号 WTC－10

橘中Ａ　３－０　国府津中Ｂ

中出口　絵里 北村　未架	2	21- 9 21-11	0	和田　百加 菅原　真知子
小嶋　奈菜美	2	21-17 21-10	0	豊島　桃花
尾崎　友里 鈴木　朱夏	2	21- 8 21- 7	0	寺崎　奈月 長峰　佑香

試合番号 WTC－11

箱根中Ａ　３－０　白山中Ｂ

勝俣　舞 林　要	2	21-12 21- 6	0	小枝　由 高橋　美玖
山本　茉胡	2	21- 3 21- 3	0	青木　菜々
渡辺　七海 古谷　佳奈恵	2	21-19 21-16	0	佐藤　夏帆 中川　真帆

試合番号 WTC－12

酒匂中Ｂ　３－０　国府津中Ｃ

前田　沙希 古見　桃	2	21-11 21- 7	0	西川　華 石井　千春
樋口　友海	2	21-16 21- 8	0	磯崎　未来
川畑　春香 大野　智子	2	21-10 21-15	0	朝倉　瑞恵 石井　優衣

試合番号 WTC－13

千代中Ｂ　３－０　城北中Ｂ

工藤　美砂 栢沼　美旺	2	21-17 21- 7	0	石川　璃紗 村越　朱里
工藤　絵奈	2	21-14 21- 4	0	山科　友子
香川　葵 鬼山　妃菜	2	22-20 21-18	0	岩本　未菜 宇田川　和希

試合番号 WTC－14

城南中Ａ　３－０　湘光中Ｂ

北野　玲奈 磯貝　優花	2	21-15 21-18	0	唄　智美 有野　さつき
二見　瑳紀	2	21- 8 21- 9	0	杉崎　美和
浦井　瑞奈 松本　愛菜	2	17-21 21-19 21-16	1	門脇　実希 中津川　祐梨

試合番号 WTC－15

湘光中Ｃ　３－０　千代中Ａ

井出　綾芽 徳永　実友梨	2	21- 7 21-12	0	重田　萌里 山木　ほのか
藤木　美里	2	12-21 21-18 21-18	1	村山　陽夏
富樫　和奏 藤岡　麻耶	2	21- 7 21- 9	0	曽我　夏美 平野　礼奈

Ｈ２３小田原地区中学生大会　　平成２３年４月９日　　西湘地区体育センター　中学女子団体

試合番号 WTC-16

箱根中Ｂ　２－１　白山中Ｃ

大場　彩加 佐藤　みのり	X			濱野　優花 桒原　舞子
清水　満里菜	2	16-21 21-17 21- 8	1	瀬戸　亜弓
中畑　祐香 赤池　優菜	2	21- 7 21- 6	0	坪井　佳乃子 久保谷　杏花

試合番号 WTC-17

泉　中　Ａ　２－１　酒匂中Ｄ

鶴井　葉月 峯島　純子	2	21-10 21-16	0	石川　知花 横田　唯
橘高　楓	0	15-21 16-21	2	鈴木　麻己
永井　香耶 杉崎　采耶	2	21- 9 21- 9	0	谷本　媛夏 石井　美帆

試合番号 WTC-18

鴨宮中Ａ　３－０　城北中Ｃ

重光　美里 斎藤　彩	2	21- 9 21- 9	0	小澤　理央 下澤　玲奈
中村　優花	2	21-13 19-21 21-14	1	飯田　桃子
吉江　沙織 煤賀　彩花	2	21-14 21- 9	0	岩田　彩那 西久保　朱澄

試合番号 WTC-19

国府津中Ａ　３－０　橘　中　Ｂ

椎野　利紗子 加藤　千奈津	2	21-13 21-16	0	若杉　舞華 坂間　みく
本多　瑠奈	2	21-15 21-15	0	川本　ひとみ
和田　朋佳 水岡　夏希	2	21-15 21-13	0	瀧澤　咲 小澤　侑生

試合番号 WTC-20

白山中Ａ　３－０　泉　中　Ｃ

平山　葉月 曽根　優里	2	21-19 21-18	0	本村　莉瑚 谷中　希穂
渕野　日向子	2	21-10 21- 8	0	富田　貴子
杉井　香織 川口　陽菜	2	19-21 21-19 21- 9	1	清水　明 佐々木　ちえみ

試合番号 WTC-21

城南中Ｂ　３－０　千代中Ｅ

山本　哲子 浦　恵美	2	21- 4 21- 8	0	国井　美歩 高梨　真緒
中島　もも	2	21- 9 21-10	0	角野　さくら
秋山　美月 石塚　真菜	2	21- 2 21-12	0	大友　美沙季 勝又　舞夏

試合番号 WTC-22

酒匂中Ａ　３－０　城北中Ｄ

横田　歩美 岡崎　玲奈	2	21-10 21- 5	0	荻野　美柚 田中　萌花
曽我　優里奈	2	21- 4 21- 3	0	村上　明穂
川上　リサ 村田　優里	2	21-14 21- 5	0	中野　仁湖 福永　瑞穂

試合番号 WTC-23

湘光中Ａ　２－０　泉　中　Ｂ

臼井　彩 関　しおり	2	21- 3 21-10	0	渡部　早紀子 尾崎　沙彩
杉野　友香	2	21-10 21- 4	0	小澤　杏奈
有馬　千夏 武松　佳歩				高橋　もも子 岡田　さくら

試合番号 WTC-24

橘　中　Ａ　２－０　城北中Ａ

尾崎　友里 鈴木　朱夏	2	21-16 21-15	0	小川　愛恵 江ノ口　奈々
小嶋　奈菜美	2	21- 7 21- 8	0	鈴木　ひとみ
中出口　絵里 北村　未架				池谷　美和 北村　優佳

試合番号 WTC-25

酒匂中Ｂ　２－０　箱根中Ａ

前田　沙希 古見　桃	2	21-17 21-18	0	勝俣　舞 林　要
楊　華澄美	2	21- 6 21- 7	0	古谷　佳奈恵
川畑　春香 大野　智子				山本　茉胡 渡辺　七海

試合番号 WTC-26

城南中Ａ　２－０　千代中Ｂ

浦井　瑞奈 松本　愛菜	2	21-19 10-21 21-16	1	工藤　美砂 栢沼　美旺
二見　瑳紀	2	21-11 21- 0	0	工藤　絵奈
北野　玲奈 磯貝　優花		21- 5		鬼山　妃菜 香川　葵

試合番号 WTC-27

湘光中Ｃ　２－０　箱根中Ｂ

富樫　和奏 藤岡　麻耶	2	21- 6 21- 4	0	中畑　祐香 赤池　優菜
藤木　美里	2	21-11 21- 5	0	清水　満里菜
井出　綾芽 徳永　実友梨				大場　彩加 佐藤　みのり

試合番号 WTC-28

鴨宮中Ａ　２－０　泉　中　Ａ

吉江　沙織 井上　明莉	2	21-19 14-21 21-14	1	鶴井　葉月 峯島　純子
重光　美里	2	21- 5 21- 8	0	安藤　朱里
中村　優花 斎藤　彩				橘高　楓 永井　香耶

試合番号 WTC-29

白山中Ａ　２－０　国府津中Ａ

平山　葉月 杉井　香織	2	16-21 21-12 21-15	1	椎野　利紗子 本多　瑠奈
渕野　日向子	2	21-19 21- 4	0	和田　朋佳
曽根　優里 廣瀬　藍				加藤　千奈津 水岡　夏希

試合番号 WTC-30

酒匂中Ａ　２－０　城南中Ｂ

杉山　小百合 岡崎　玲奈	2	21-16 21- 7	0	石塚　真菜 山本　哲子
川上　リサ	2	21-10 21-14	0	中島　もも
横田　歩美 村田　優里				秋山　美月 中川　沙耶香

Ｈ２３小田原地区中学生大会　　平成２３年４月９日　　西湘地区体育センター　中学女子団体

試合番号 WTC-31

湘光中Ａ　２－１　橘中Ａ

有馬　千夏 武松　佳歩	1	21-16 16-21 8-21	2	尾崎　友里 鈴木　朱夏
臼井　彩	2	21-13 21-12	0	小嶋　奈菜美
関　しおり 杉野　友香	2	21- 4 21- 5	0	中出口　絵里 北村　未架

試合番号 WTC-32

酒匂中Ｂ　２－０　城南中Ａ

前田　沙希 古見　桃	2	21-18 21-19	0	北野　玲奈 磯貝　優花
大野　智子	2	21-12 21-16	0	二見　瑳紀
樋口　友海 楊　華澄美				浦井　瑞奈 松本　愛菜

試合番号 WTC-33

湘光中Ｃ　２－１　鴨宮中Ａ

井出　綾芽 徳永　実友梨	2	21- 5 21-12	0	吉江　沙織 煤賀　彩花
藤木　美里	1	24-26 21-18 19-21	2	重光　美里
富樫　和奏 藤岡　麻耶	2	21-14 21-12	0	井上　明莉 中村　優花

試合番号 WTC-34

酒匂中Ａ　２－０　白山中Ａ

横田　歩美 村田　優里	2	21-16 21-11	0	平山　葉月 杉井　香織
曽我　優里奈	2	21- 4 21-15	0	渕野　日向子
杉山　小百合 岡崎　玲奈				曽根　優里 廣瀬　藍

試合番号 WTC-35

湘光中Ａ　２－０　酒匂中Ｂ

関　しおり 杉野　友香	2	21-10 21-13	0	前田　沙希 古見　桃
臼井　彩	2	21- 9 21- 7	0	川畑　春香
有馬　千夏 武松　佳歩				樋口　友海 楊　華澄美

試合番号 WTC-36

酒匂中Ａ　２－１　湘光中Ｃ

曽我　優里奈 横田　歩美	2	21-16 21-12	0	井出　綾芽 徳永　実友梨
川上　リサ	1	21-19 18-21 17-21	2	藤木　美里
杉山　小百合 村田　優里	2	16-21 21-19 21-19	1	富樫　和奏 藤岡　麻耶

試合番号 WTC-37

湘光中Ａ　２－１　酒匂中Ａ

関　しおり 杉野　友香	2	21-11 21-17	0	横田　歩美 村田　優里
臼井　彩	2	19-21 21-13 21-15	1	曽我　優里奈
有馬　千夏 武松　佳歩	0	15-21 8-21	2	杉山　小百合 岡崎　玲奈