第10回小田原オープン選手権大会

平成２１年１月３１日　小田原アリーナ

男子ダブルス

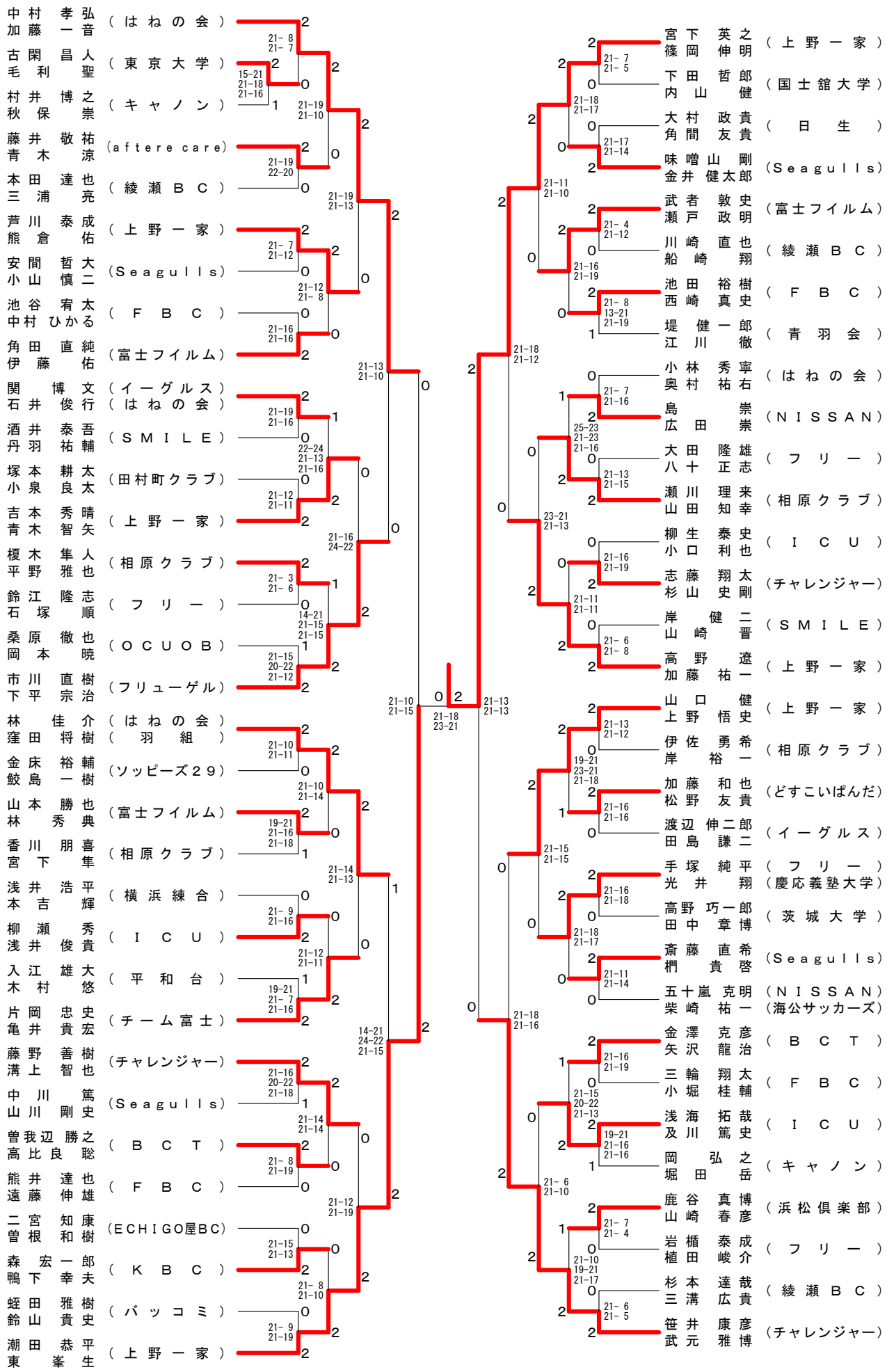

第10回小田原オープン選手権大会

平成２１年１月３１日　小田原アリーナ

女子ダブルス

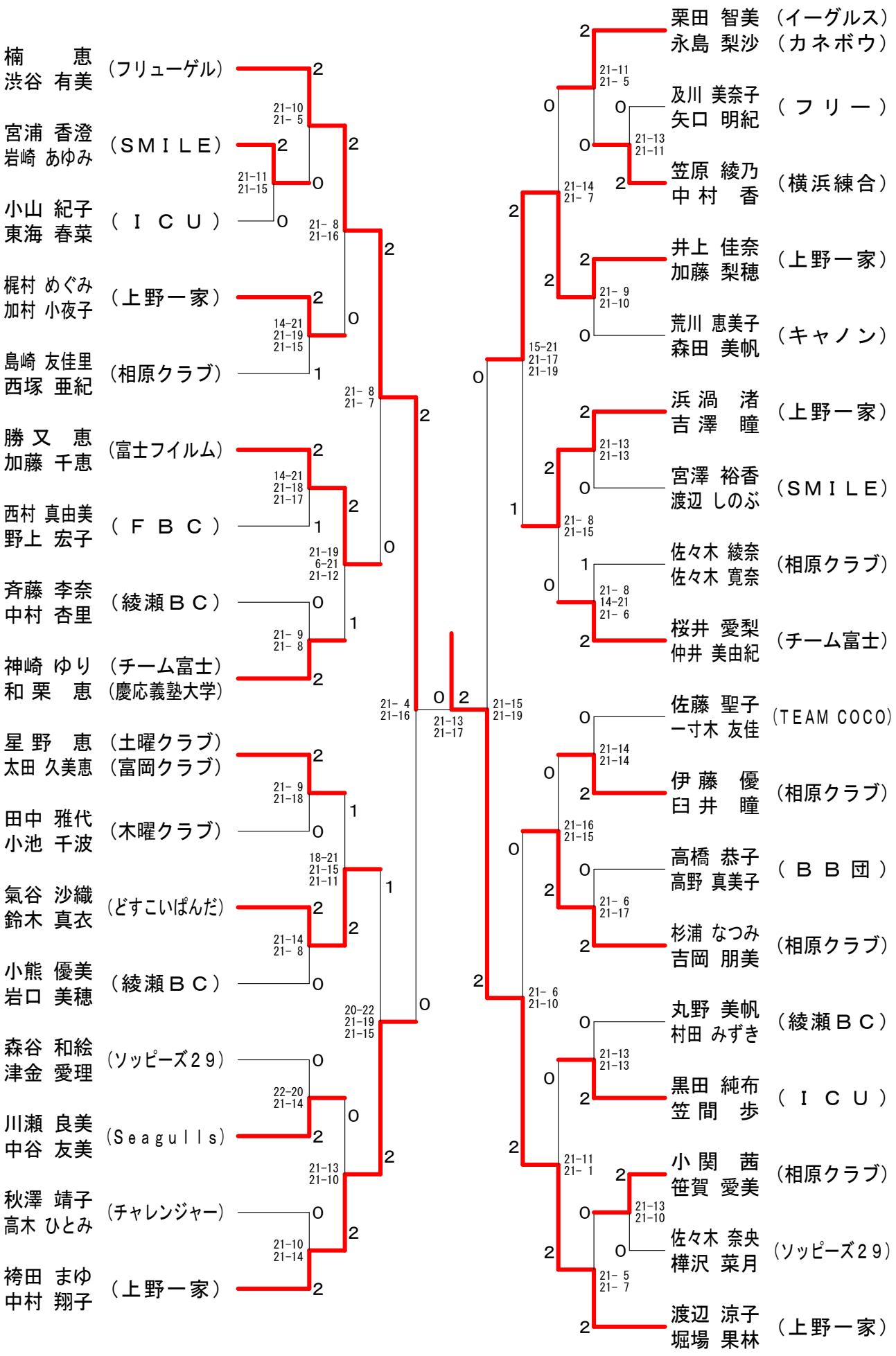

第10回小田原オープン選手権大会

平成２１年１月３１日　小田原アリーナ

男子シングルス

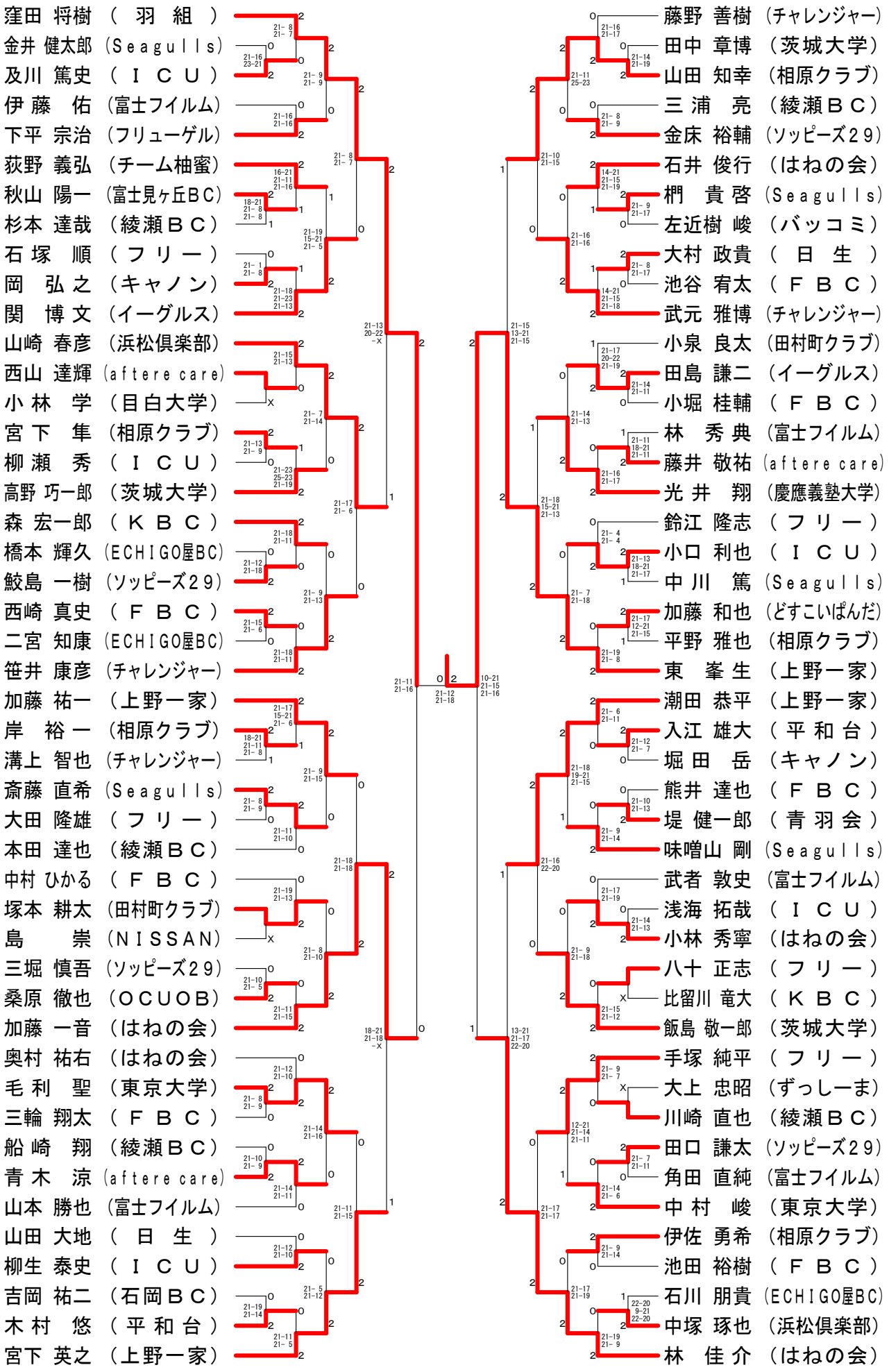

第10回小田原オープン選手権大会

平成２１年１月３１日　小田原アリーナ

女子シングルス

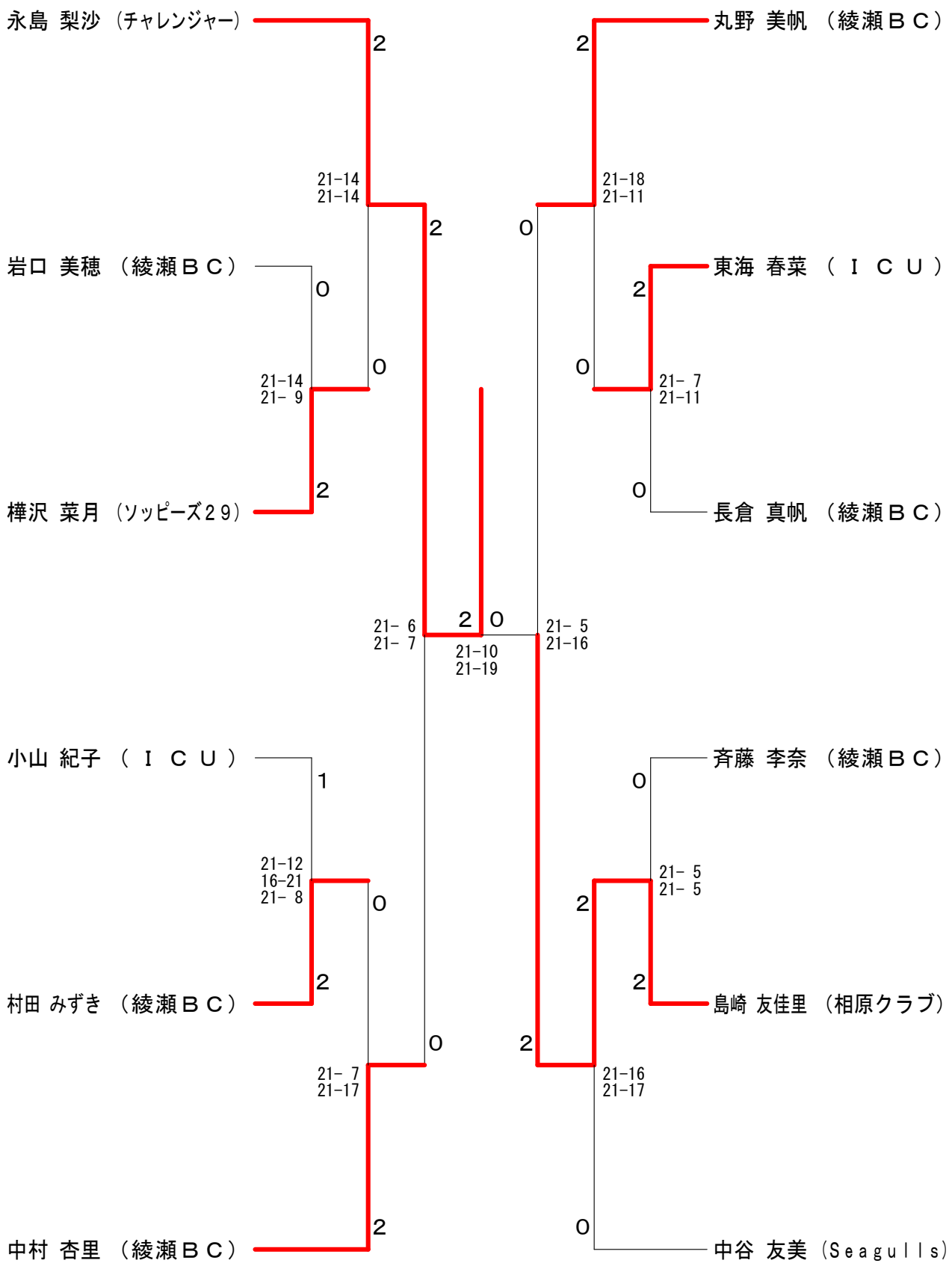

第10回小田原オープン選手権大会

平成２１年１月３１日　小田原アリーナ
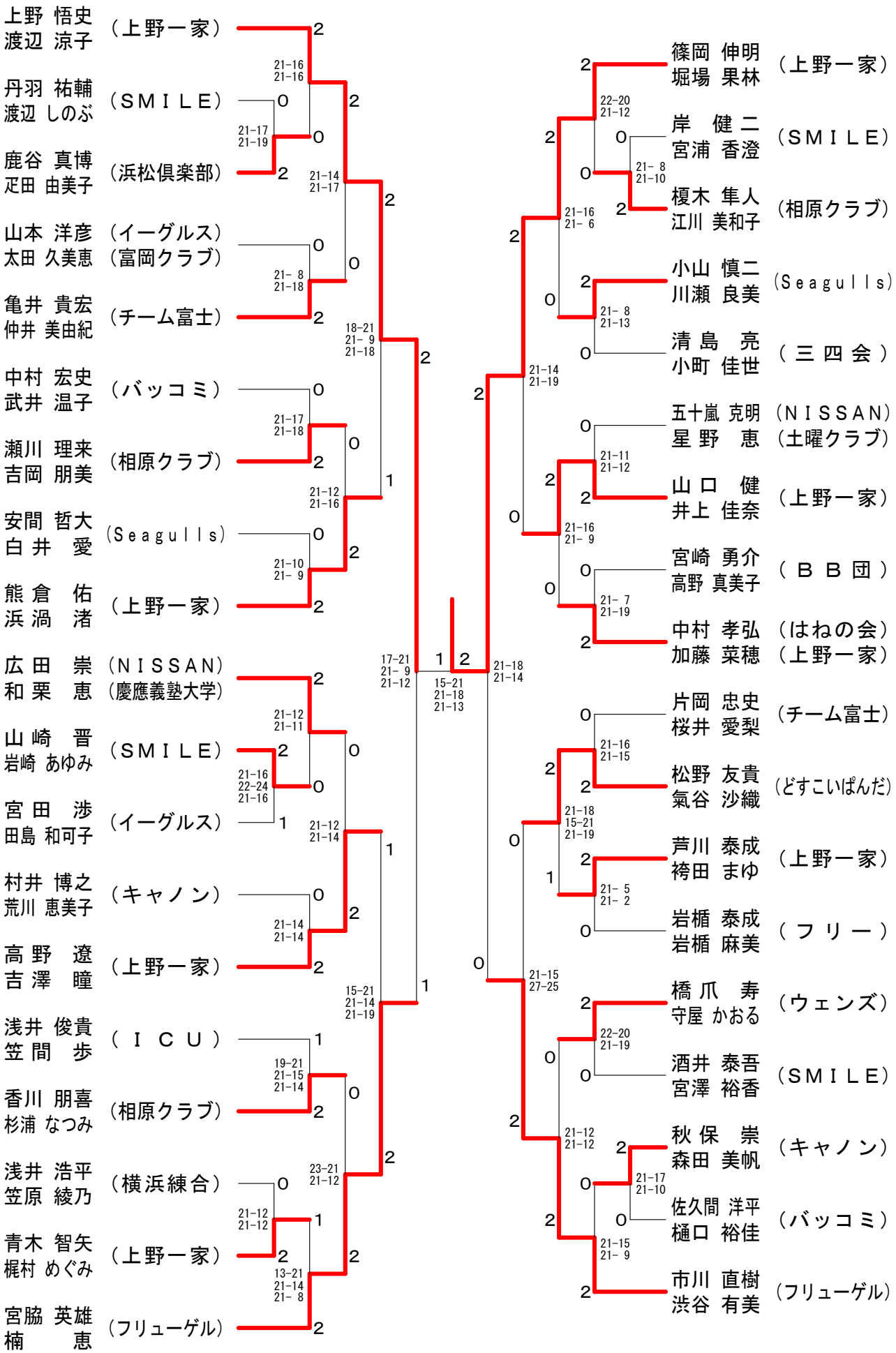
混合ダブルス