# 平成１８年度会長杯争奪バドミントン選手権大会

平成１８年７月９日　西湖地区体育センター

## 男子シングルスＡクラス

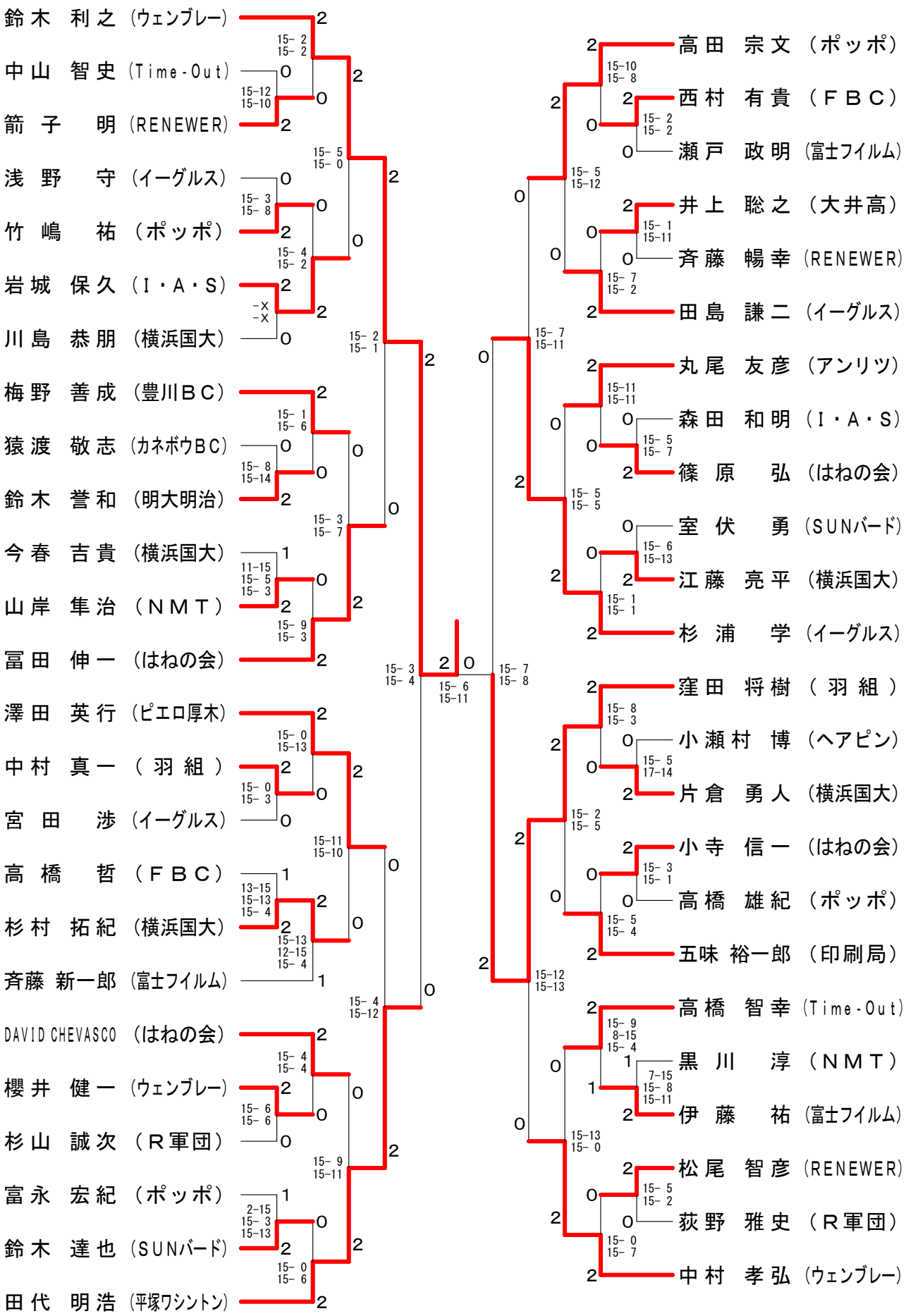

# 平成１８年度会長杯争奪バドミントン選手権大会

平成１８年７月９日　西湖地区体育センター

## 男子シングルスＢクラス

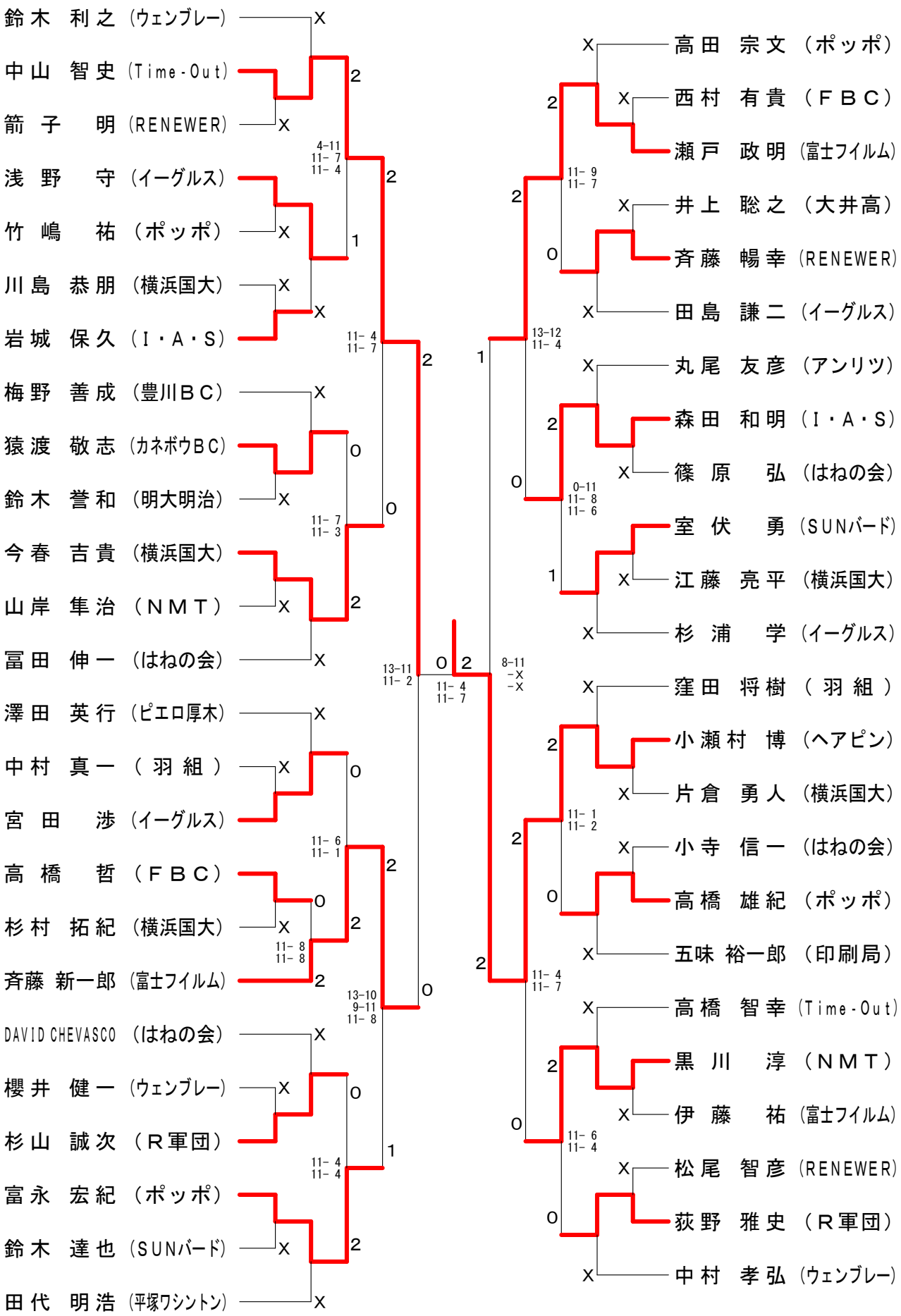

# 平成１８年度会長杯争奪バドミントン選手権大会

平成１８年７月９日　西湘地区体育センター

## 女子シングルスＡクラス

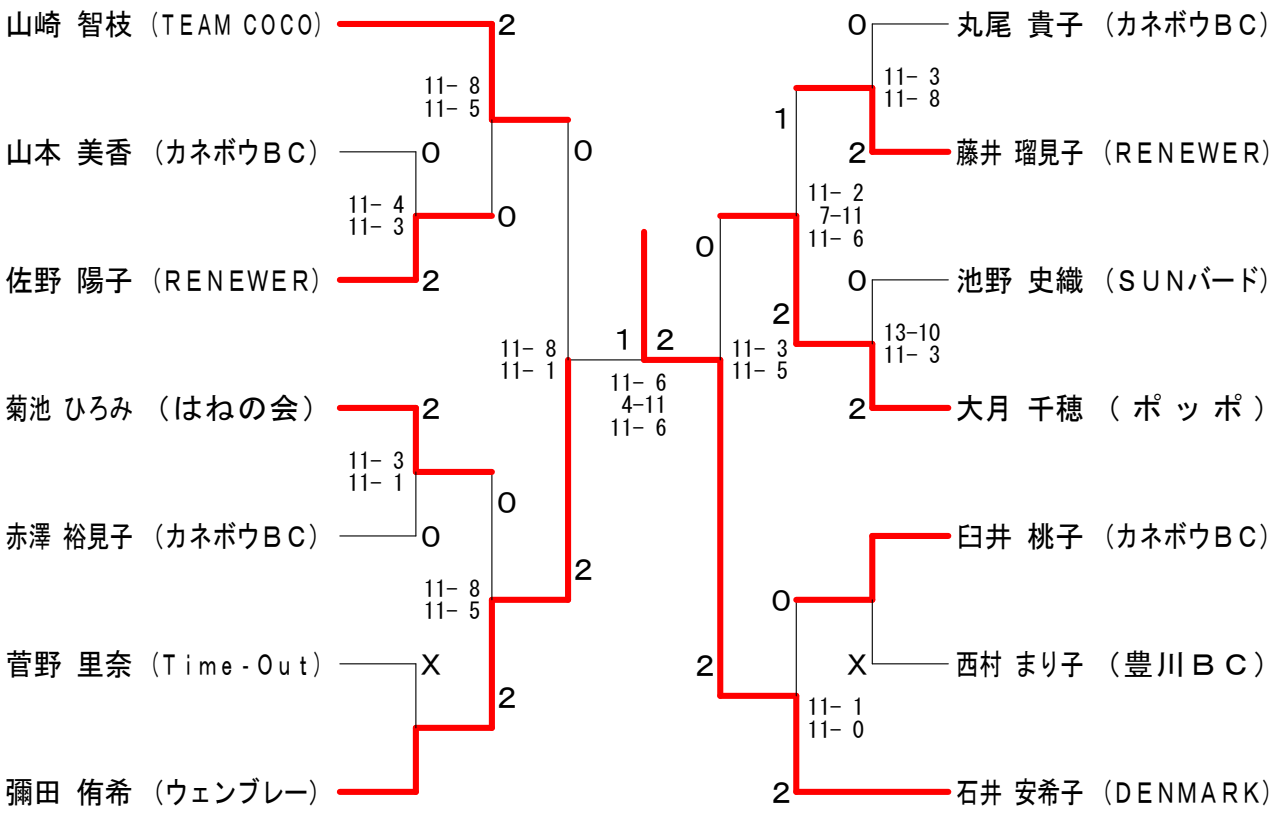


## 女子シングルスＢクラス

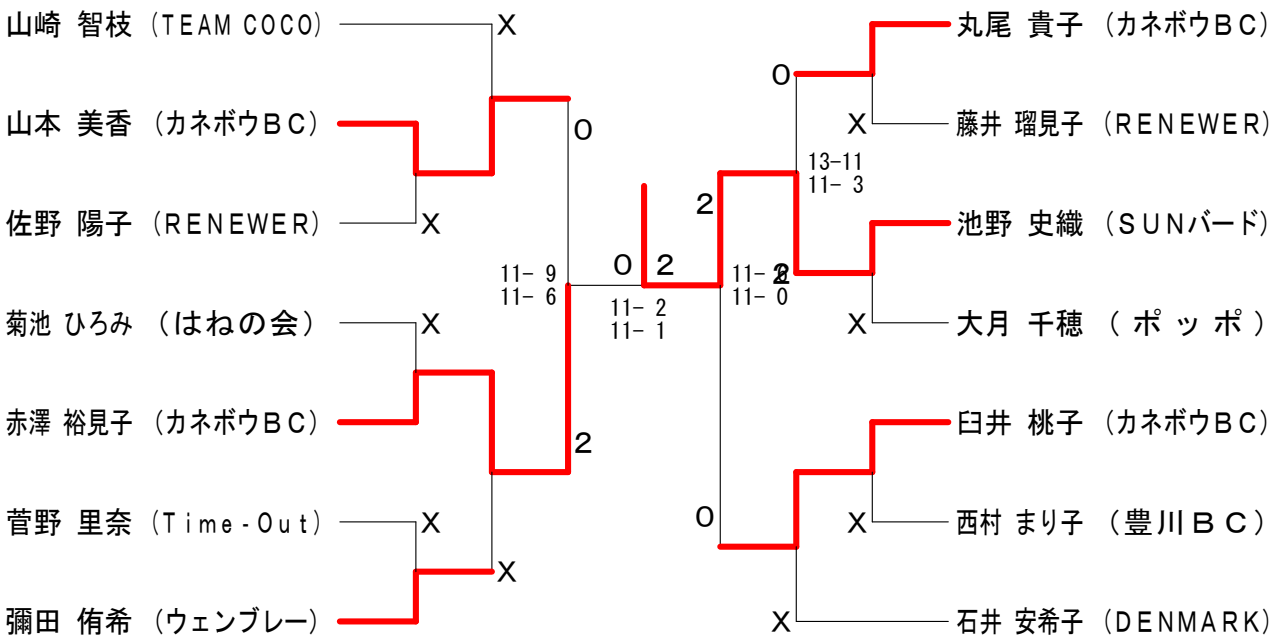


## 三位決定戦

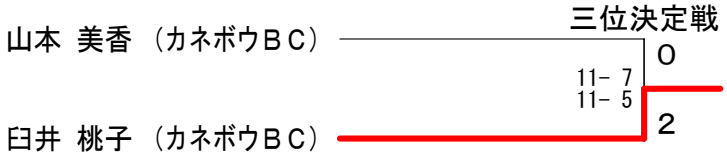

# 平成１８年度会長杯争奪バドミントン選手権大会

平成１８年７月９日　西湘地区体育センター

## 混合ダブルスＡクラス

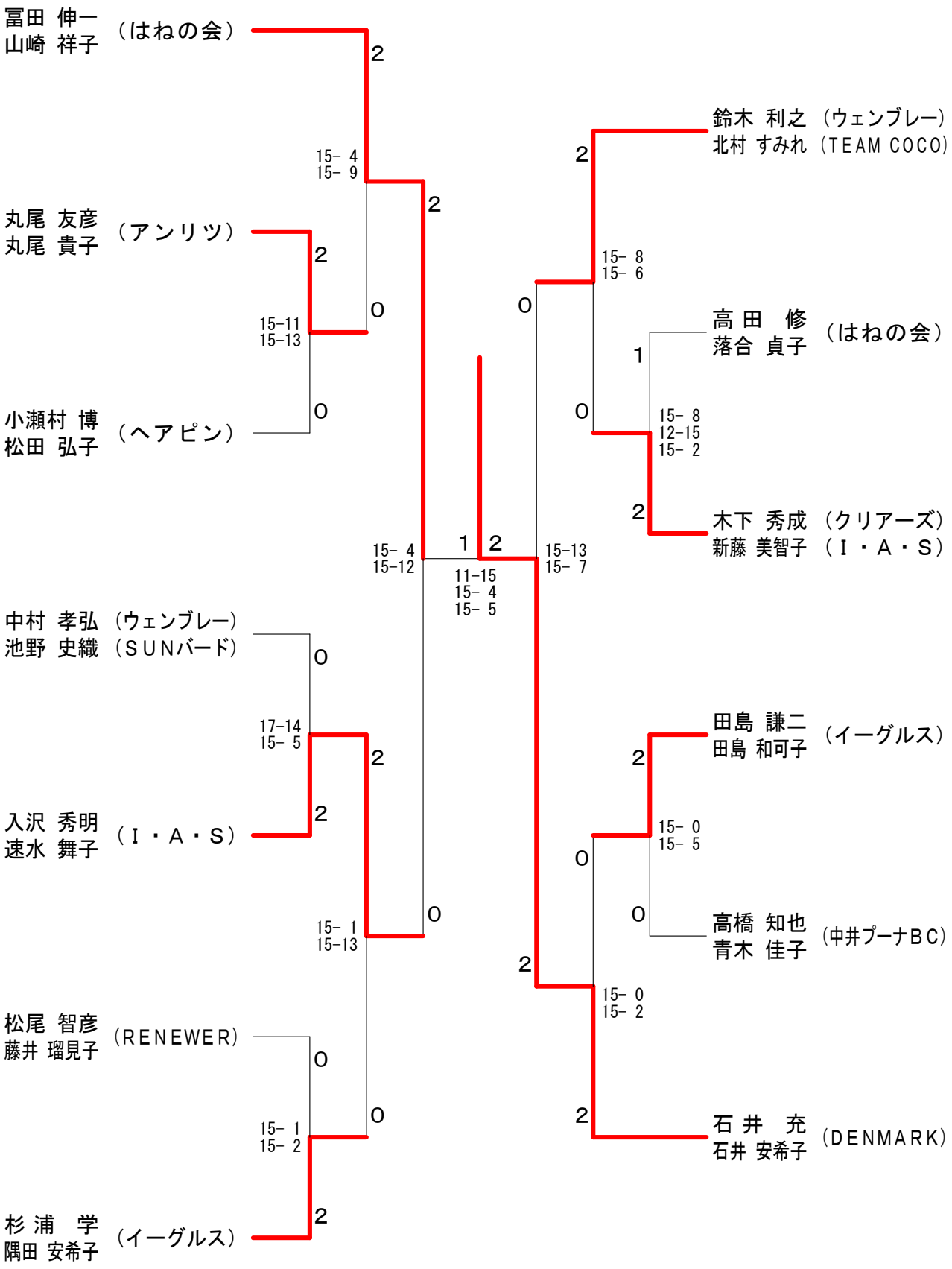

# 平成１８年度会長杯争奪バドミントン選手権大会

平成１８年７月９日　西湘地区体育センター
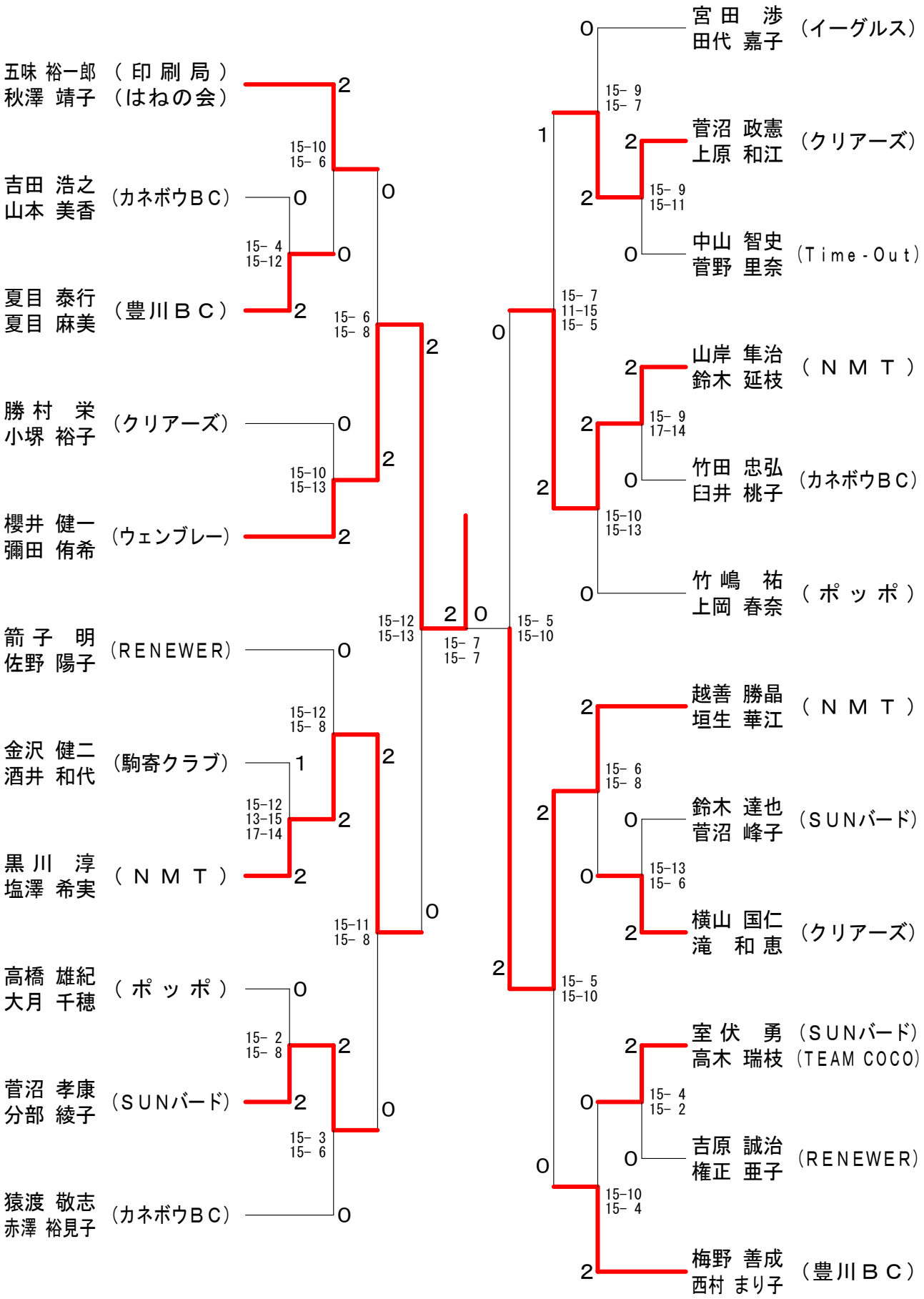
## 混合ダブルスＢクラス