男子ダブルスＡ

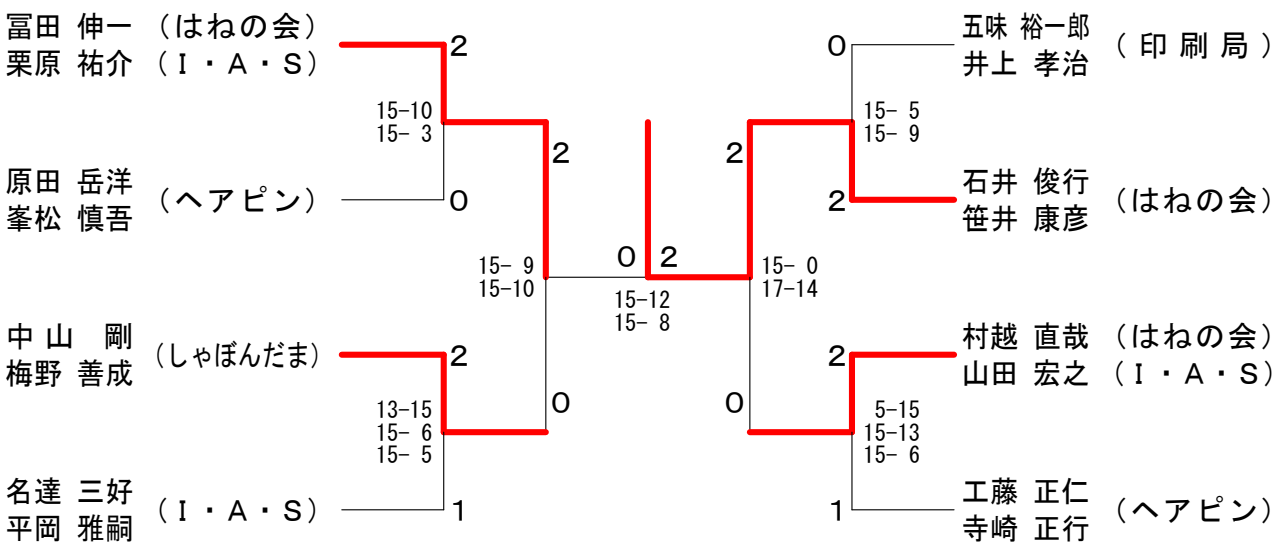

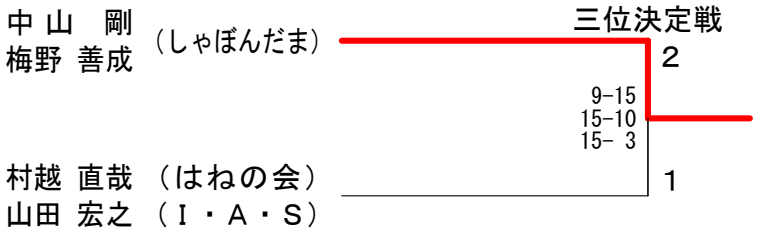

男子ダブルスＢ

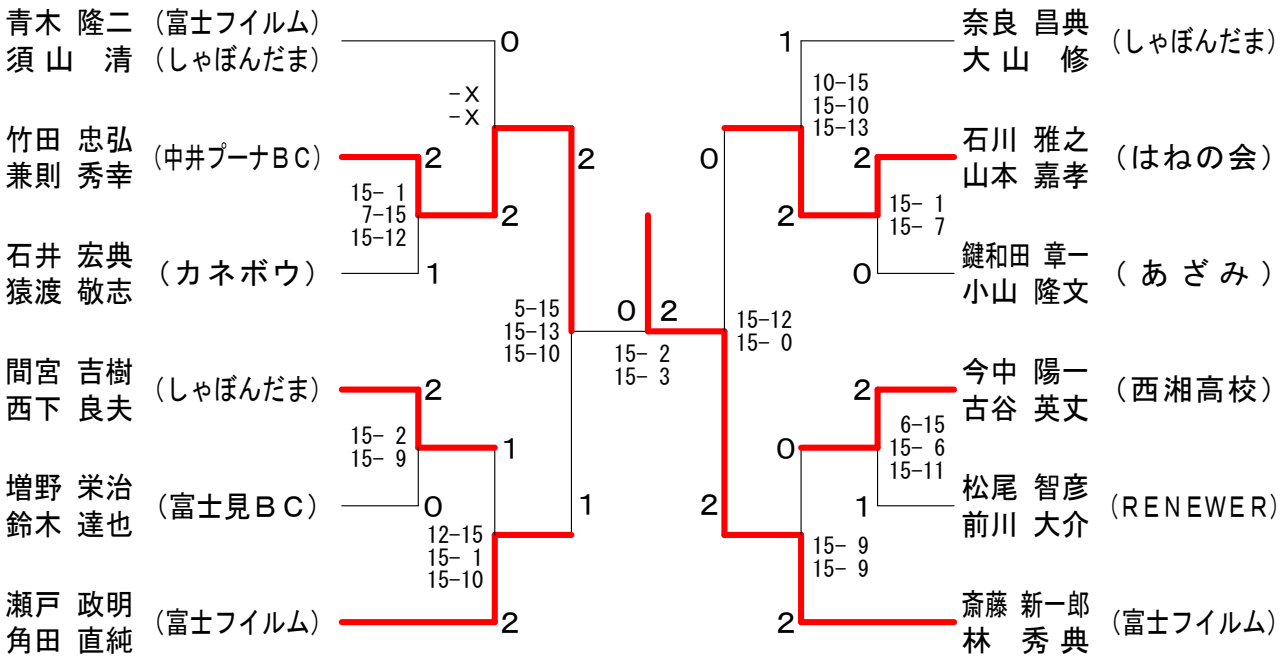

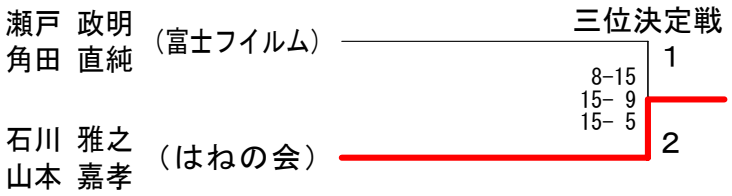

男子ダブルスＣ

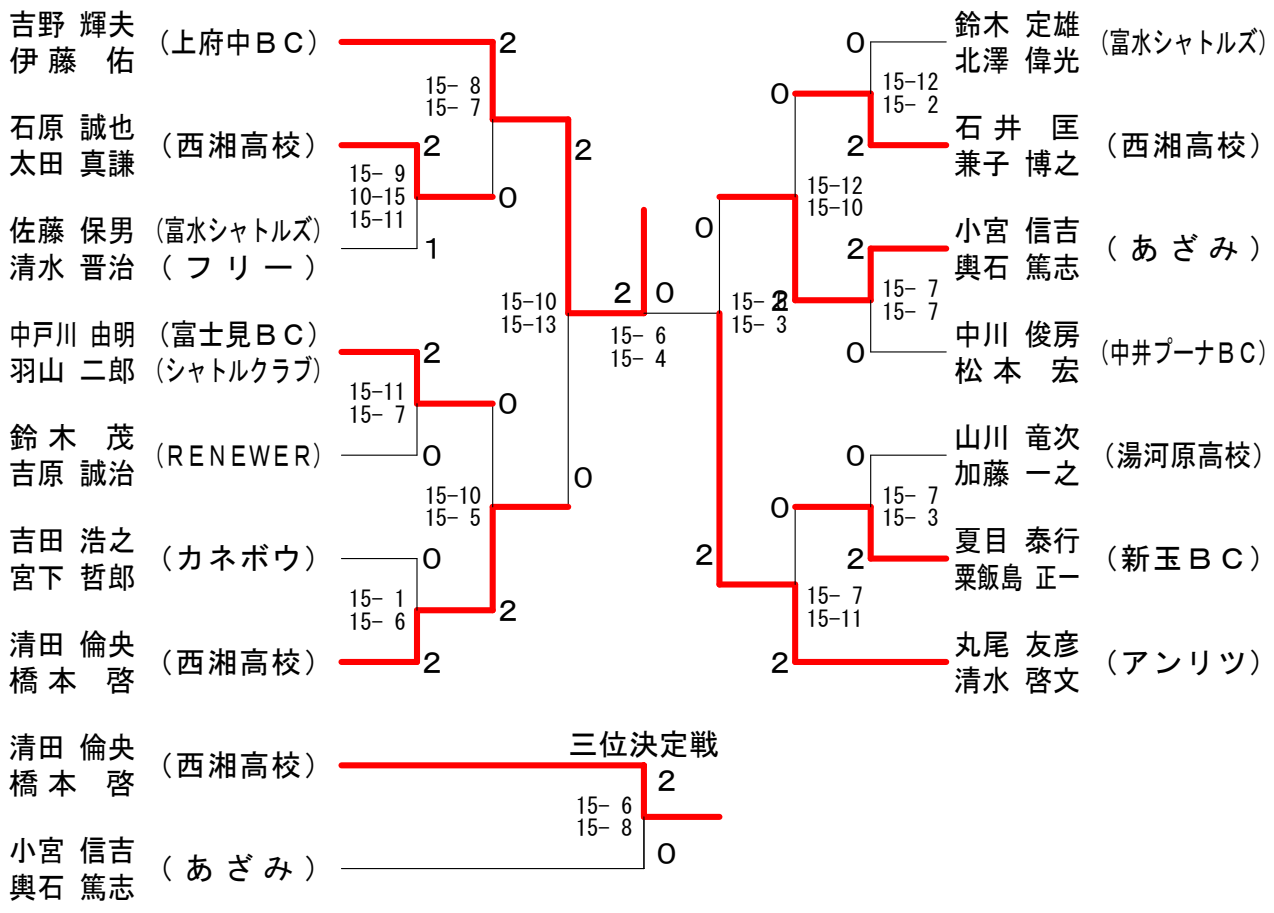

女子ダブルスＡ

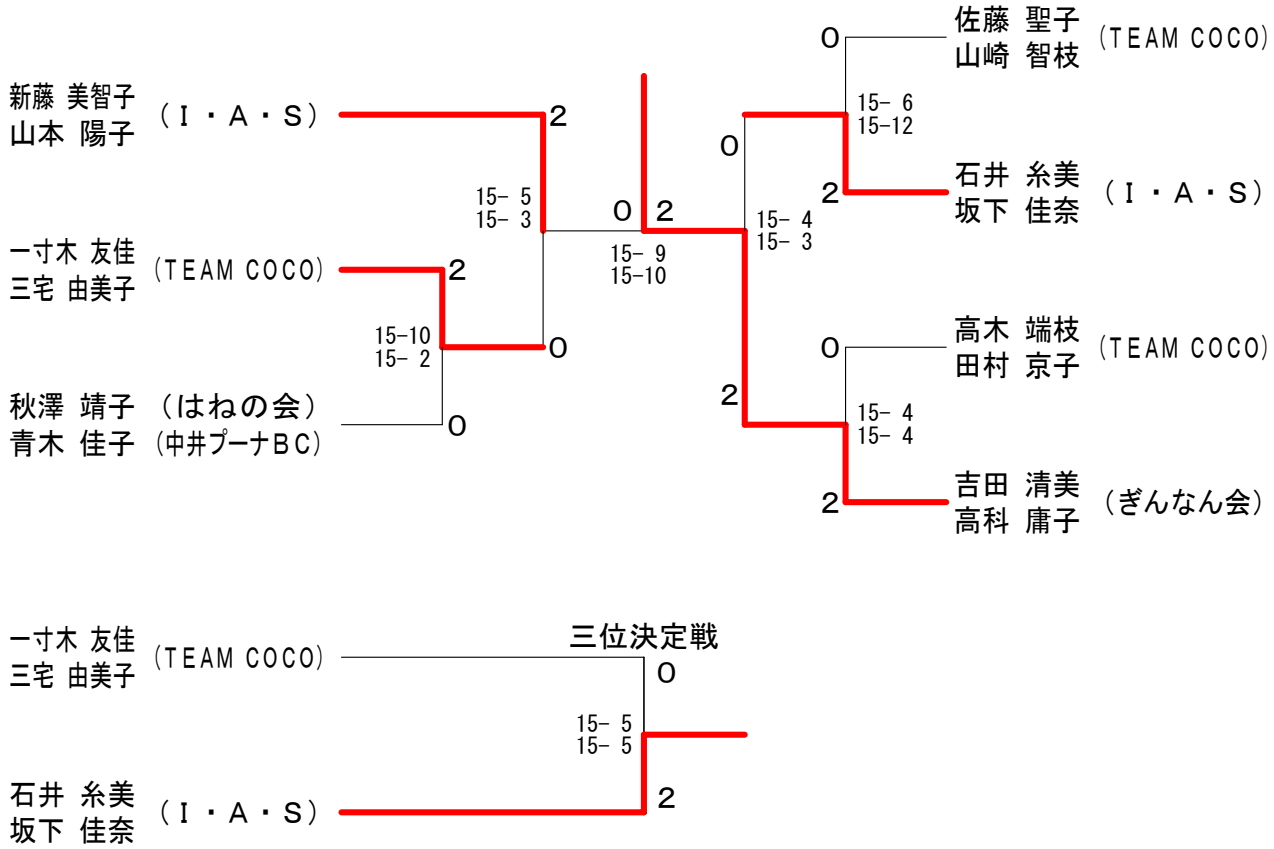

女子ダブルスＢ

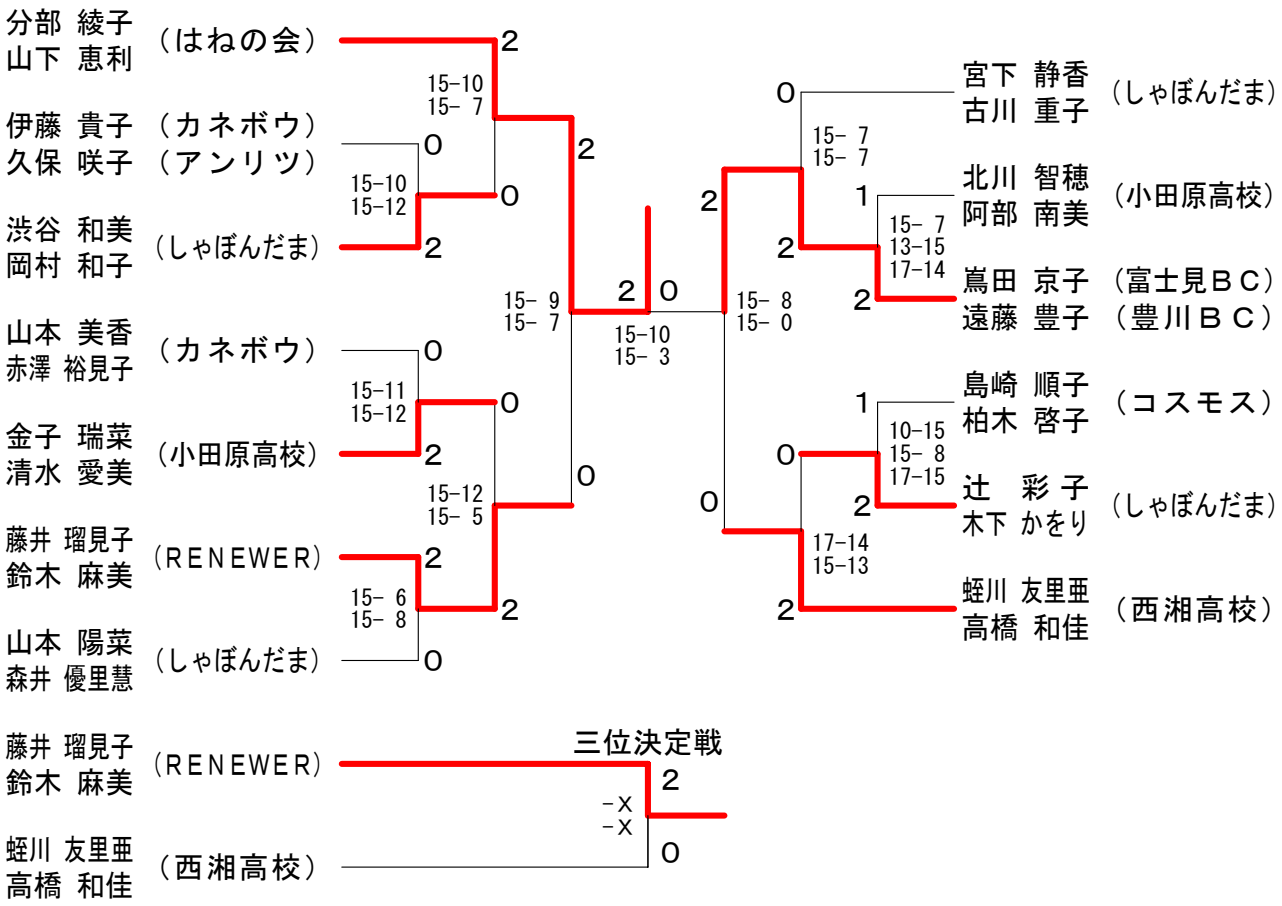

女子ダブルスＣ

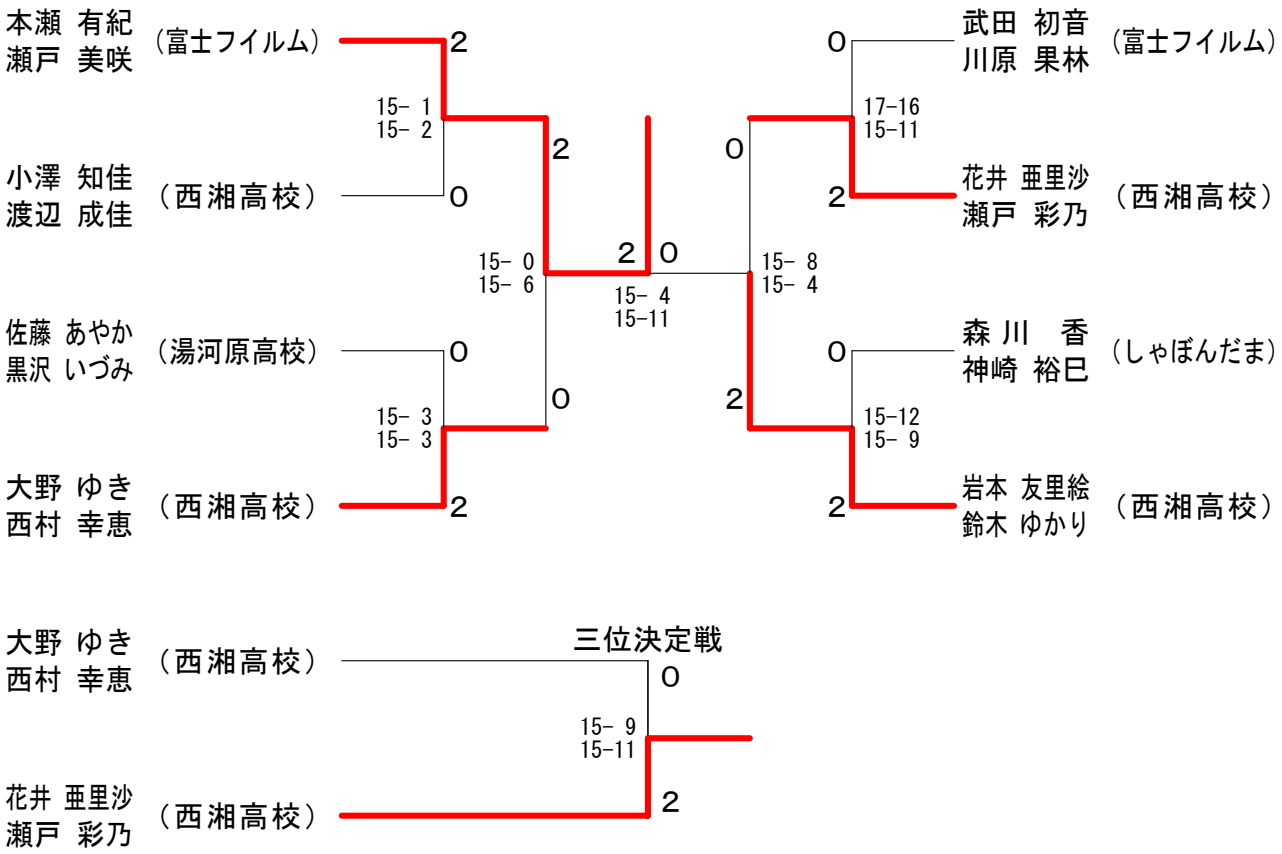

混合ダブルスＡ

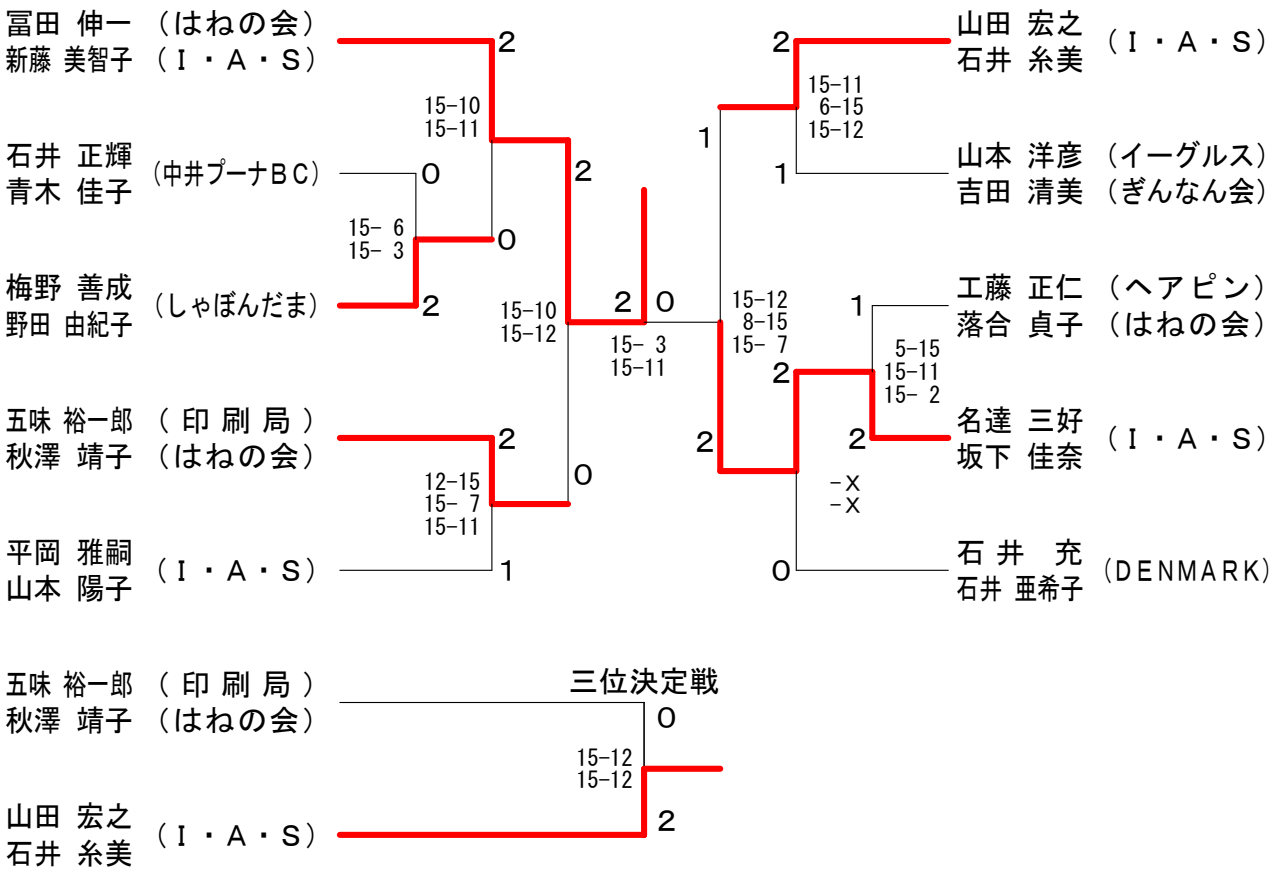

混合ダブルスＢ

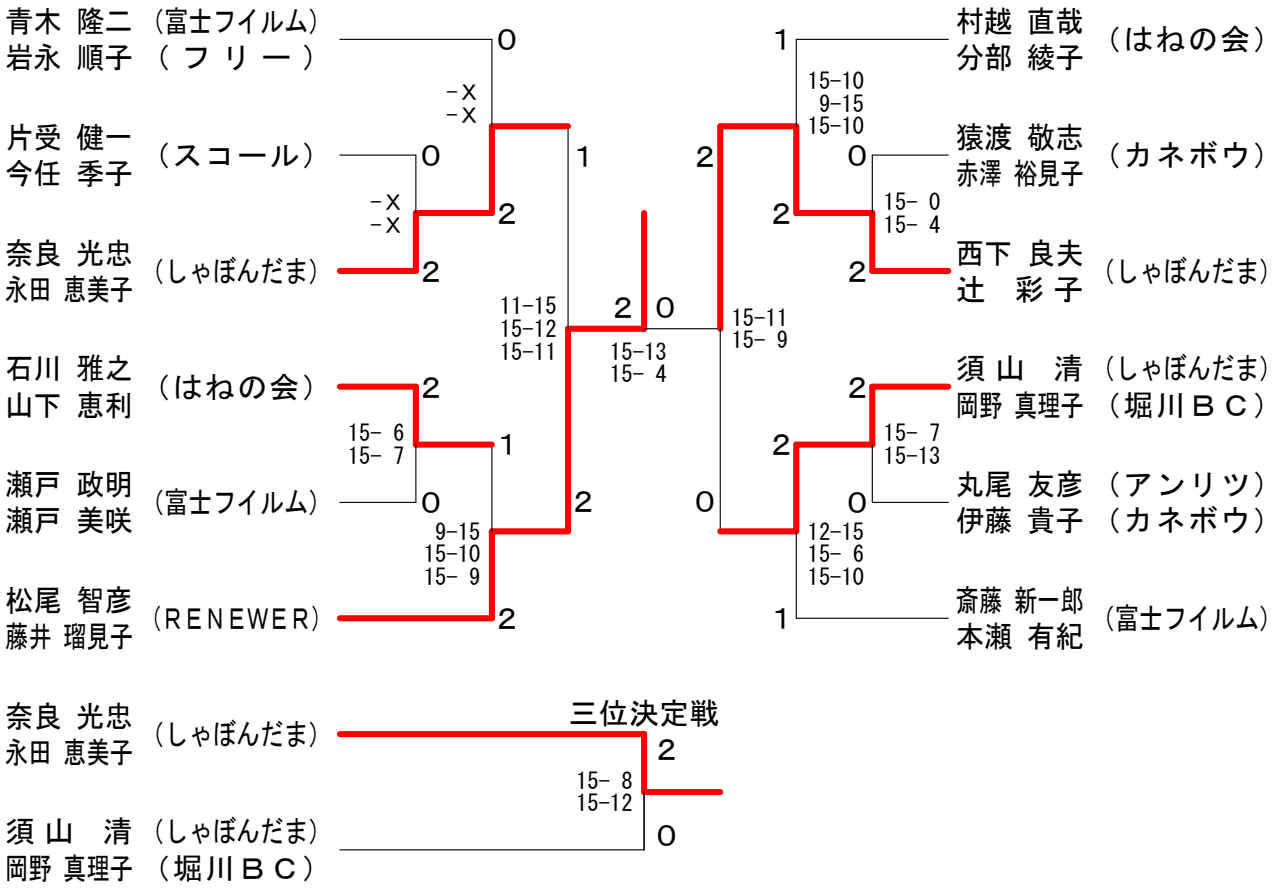

混合ダブルスＣ

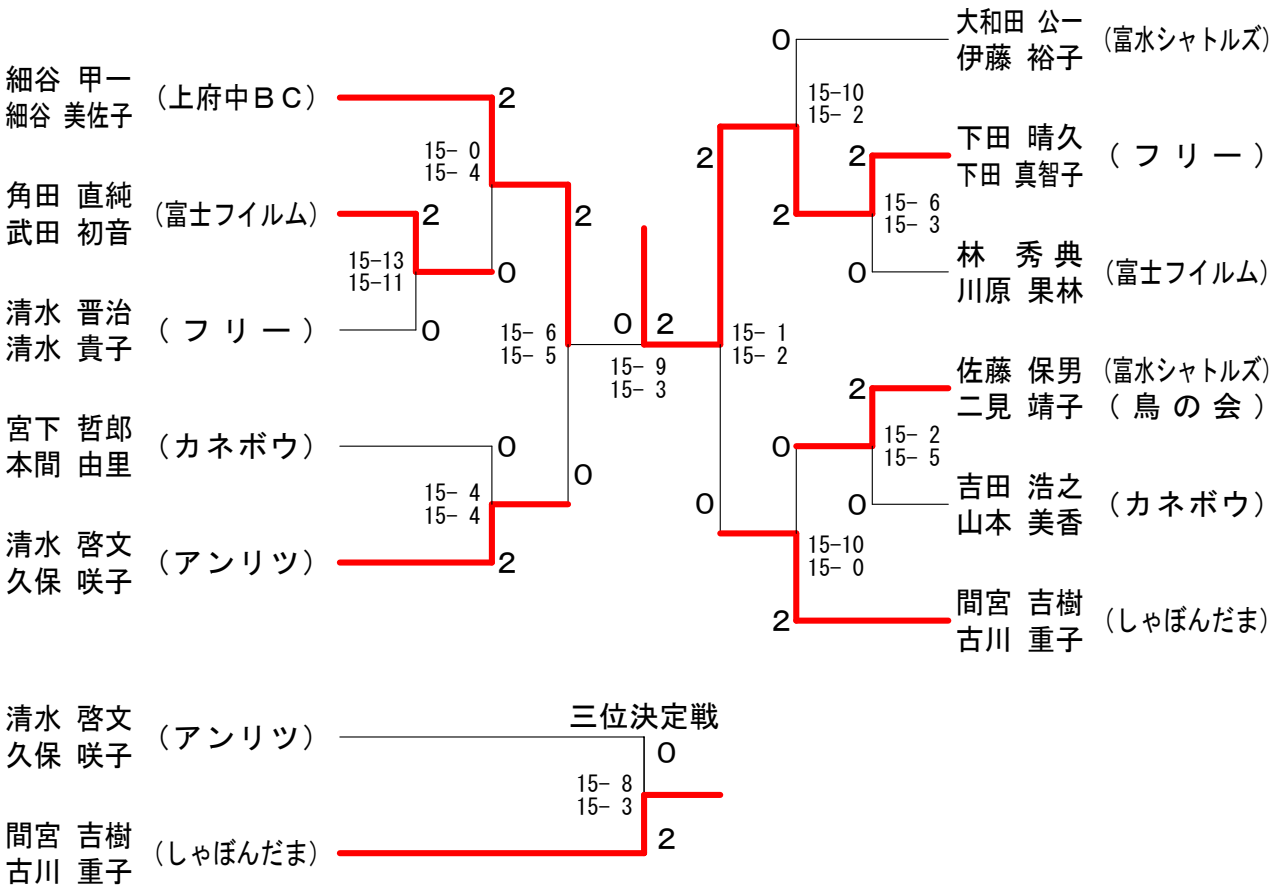
細谷 甲一
細谷 美佐子
（上府中ＢＣ）
角田 直純
武田 初音
（富士フイルム）
清水 晋治
清水 貴子
（ フ リ ー ）
宮下 哲郎
本間 由里
（カネボウ）
清水 啓文
久保 咲子
（アンリツ）
15- 0
15- 4
15-13
15-11
15- 6
15- 5
15- 4
15- 4
15- 9
15- 3
15- 1
15- 2
15-10
15- 2
15- 6
15- 3
15- 2
15- 5
15-10
15- 0
大和田 公一
伊藤 裕子
（富水シャトルズ）
下田 晴久
下田 真智子
（ フ リ ー ）
林 秀 典
川原 果林
（富士フイルム）
佐藤 保男
二見 靖子
（富水シャトルズ）
（ 鳥 の 会 ）
吉田 浩之
山本 美香
（カネボウ）
間宮 吉樹
古川 重子
（しゃぼんだま）
三位決定戦
15- 8
15- 3
清水 啓文
久保 咲子
（アンリツ）
間宮 吉樹
古川 重子
（しゃぼんだま）